5e jaargang no.17
aug/sept. 1989

DE VAANDELDRAGER

Officieel orgaan van de
VERENIGING VAN OUDSTRIJDERS VAN DE
KONINKLIJKE NEDERLANDSE BRIGADE „PRINSES IRENE"

5e jaargang
aug./sept. 1989

DE VAANDELDRAGER

Officieel orgaan van de
VERENIGING VAN OUDSTRIJDERS VAN DE
KONINKLIJKE NEDERLANDSE BRIGADE „PRINSES IRENE"

Redactie:
De Stoutheuvel 13
5632 MN EINDHOVEN
Tel. 040-41 88 41

Losse nummers f 5,-
Abonnementsprijs f 15,-
per jaar (4 nummers)

Geachte lezers, beste vrienden,

Op de voorpagina een foto welke u allen goed zal doen.

Deze foto symboliseert eindelijk een stukje erkenning van "de" Brigade. We mopperden steeds dat de Prinses Irenebrigade een "vergeten Brigade" was, maar dat kan nu niet meer, dank zij de gemeente Zaanstad.
In dit nummer meer over de onthulling van het naambord.

Een aantal van onze leden woonden de plechtigheden in Normandie bij. Ook daarover in dit nummer meer nieuws.

Ook Hans Sonnemans heeft weer het zijne bijgedragen bij het tot standkomen van deze editie.

Door de steeds meer toenemende werkzaamheden welke ik moet gaan verrichten in het bedrijf van mijn echtgenote, (een type-instituut) ben ik genoodzaakt het redacteurschap van ons blad op te geven.
Ik doe dit zeer node, daar het tenslotte een eigen geesteskind was. Ik heb mij naar beste kunnen ingezet om het blad in dienst te stellen van u, de lezer. Ook bij nevenactiviteiten ben ik altijd bereid geweest te helpen, edoch... het kan niet meer. Het zou ten koste van ons bedrijf gaan als ik er mee verder ga. Verder spelen emotionele redenen, waarop ik niet verder wil ingaan, maar welke door een aantal leden van de vereniging wel worden begrepen, een rol.

Ik dank allen die mij hebben geholpen door het insturen van hun verhalen, hun opbouwende kritiek en lovende woorden voor deze steun.

Ten slotte: dank aan het bestuur voor het in mij gestelde vertrouwen in de afgelopen 4½ jaar.

Matt van Hooff.

Foto omslag:
"De onthulling"

Foto's: Han de Groot,
Zaandam

Onthulling Prinses Irenebrigadeweg

Vrijdag, 5 mei 1989.

Een paar honderd verzetsmensen en leden van de voormalige Prises Irenebrigade waren aanwezig bij de onthulling van de eerste straat met die naam in Nederland.

Het idee was aangedragen door Hanny Meyler, ze was op de hoogte van het feit dat men in Wormerveer, gemeente Zaanstad, een naam zocht voor een nieuwe straat. De straatnamencommissie van die stad ging accoord en op 5 mei, bevrijdingsdag, was het dan zo ver.
Samen met onze voorzitter Ruud Hemmes en onder 't toeziend oog van wethouder Pans mocht Hanny Meijler zelf de plechtigheid verrichten. Het deed hen beiden zichtbaar genoegen, maar ook de vele oud-Brigademannen waren zichtbaar verheugd, want het werd dringen geblazen onder het nieuwe naambord. Iedereen wou wel even op de foto, "cheese" zeggen en weer plaats maken voor de volgende.

Na de plechtigheid werd in het gemeentehuis nog even nagevierd. Het Zaanse verzet hield daar z'n jaarlijkse reunie, het tamboerkorps van de Garde Fuseliers Prinses Irene en Garde Grenadiers gaven nog een fantastische aubade en besloten met "My way", daarmee doelend op de manier waarop ieder heeft meegewerkt het land te bevrijden van de Duitse onderdrukkers.

Burgemeester Ouwerkerk zei in zijn toespraak dat "verse troepen" moesten worden aangerukt (de oude garde sterft uit), om die vrijheid te continueren. Ook oud-verzetsman Koeman zei zo z'n zegje, hij vond dat we er eigenlijk niks van terecht hadden gebracht, maar hij sprak de hoop uit dat onze kinderen zich zullen inzetten voor een nieuwe vrede, voor gerechtigheid voor blank en zwart, voor homoseksuelen en voor het heroïnehoertje op de hoek.

Ruud Hemmes als laatste spreker was vrij kort, zijn toespraak duurde slechts 5 minuten, waarin hij een schets gaf van de oprichting, veldtocht en opheffing van de brigade
"Wij zijn er dankbaar voor dat zoveel jaren later een straat naar onze brigade is vernoemd", zo zei hij, ieders gedachte verwoordend.

Matt van Hooff.

Onderstaand courantenbericht werd ons toegezonden door J. Kruisdijk te Enschede.

Jan Ter Brugge maakte deel uit van de brigade.

Police launch big hunt after Westville man found strangled

Anil Singh
Crime Reporter

THE Durban Murder and robbery Unit has launched a massive hunt for the killer or killers of a 78-year-old Westville man who was found strangled about four kilometres from his home in Iver Road yesterday afternoon.

Police said they were anxious to contact witnesses who may have seen Mr Jan Barend Ter Brugge and his car at the spot where he was killed.

"We would like any person who may have seen Mr Ter Brugge speaking to anyone to contact us urgently," said Major Charl Du Toit, police public relations officer for Port Natal.

Mr Ter Brugge left home just before 10am to go to the Westville refuse dump to discard garden rubbish and then go for his daily walk.

However, when he failed to return home by lunchtime his family became concerned.

The police and Westville Protection Services launched a major search. The police established that Mr Ter Brugge had in fact been to the dump and been for his walk.

Mr Jan Barend Ter Brugge

At about 4.30pm, Mr Johnny Morton of the Westville Fire Department spotted Mr Ter Brugge's Ford Escort car in an open piece of ground on the boundary of Clermont and Westville. His body was found 200 metres away. He had been strangled. He had a gash on his head which he might have sustained when he fell to the ground.

His pockets were turned inside out and it is believed that the killers might have got no more than R10.

The police appealed to anyone with information about the killing to get in touch with Detective Warrant Officer Dave Smith at the Durban Murder and Robbery Unit on telephone 322-322, extension 474, or 323-307.

BRIEF.

Mijne heren,

Heden ontving ik het boekje, waarvoor mijn hartelijke dank. Het was opvallend dat mijn naam niet in het boekje voorkwam. In 1927 lag ik in dienst voor mijn nummer in Assen. In 1939 werd ik opnieuw opgeroepen. Ik woonde in Engeland en moest toen terug naar Holland. Ik lag in Bergen-Binnen In 1940 kwam er een order dat al diegenen die in oorlogvoerende landen woonden op 1 maart weer naar hun land konden vertrekken. Op 23 augustus werd ik alhier weer opgeroepen en vanaf die tijd tot het einde van de oorlog zat ik bij de brigade. Hoe komt dat nu dat mijn naam niet in het boekje staat. Verschillende van mijn vrienden staan er wel in. Is het een overzicht geweest? Ik zou het gaarne willen weten.
Beleefd groetend,
John Luttmer.

ANTWOORD

Beste mijnheer Luttmer,

Uw naam was mij wel bekend want u bent eens vernoemd in een verhaal wat afgedrukt is in een van de Vaandeldragers. Uw adres en of u nog leefde was echter onbekend. Wij hebben ook nooit enig teken van u mogen ontvangen, terwijl u van het bestaan van de vereniging op de hoogte moet zijn geweest, want hoe weet u anders van het bestaan van dit (2e) oranje adressenboekje (uw naam kwam ook in het eerste niet voor). De **leden** van de vereniging krijgen het verenigingsblad en adressenlijst door ons toegezonden voor de luttele prijs van HFL 20,-- (± 6£.)

Dit is per jaar en het blad verschijnt om de 3 maanden.
U kunt zich melden bij de secretaris, wiens adres u kunt vinden op blz. 2 van deze Vaandeldrager.

Voor uw vrienden in de vereniging geef ik hier uw adres:

John Luttmer.
Potatoes - Onions - Import - Export
Cranford
Batt's Lane, Mare Hill
Pulborough
West Sussex RH20 2DZ
Tel 07982 2970 - 5607

Groeten,
Matt van Hooff.

D A N K B E T U I G I N G

Ondergetekenden dan ken de heer Davis en alle andere Brigadeleden voor het cadeau ons geschonken bij onze 40 jarige huwelijksdag op de 4e mei 1989.

H. de Heer en G.K. de Heer Hazenbroek
Rietvinkstraat 6a, 3036 XC ROTTERDAM

B R I E F

Beste Hielkema,

I would like to express my sincere thanks for the telegram from the "reunisten" at Schalkhaar on the 20th May. I had made the usual travel arrangements to attend, but had a few problems a little earlier an at the last moment my doctor advised me that I should not travel, so I had really no choice. I have now some new medical treatments, and glad to say am much better.

I think that this is the second or third time that I have missed a re-union, and looking back I note that my first trip was on the 10th October 1953 at the Oude Alexanderkazerne, Laan van Copes Cattenburgh in The Hague.

Thank you once again for your kind thoughts,
Sincerely,
Henk Jansen

Hatfield. U.K.

D A N K B E T U I G I N G

Onze hartelijken dank aan bestuur en leden van de Irene Brigade voor de aardige attentie in de vorm van een cadeaubon en een bloemstuk t.g.v. ons 40 jarig huwelijk (7 mei) mochten ontvangen van vriend Harry Davis.
Het leukst vonden wij nog dat mijn grote vriend en toeverlaat Bob Kelderman met zijn vrouw ook op 7 mei aanwezig waren, net als 40 jaar geleden bij onze trouwdag.

Hartelijk Dank, ook namens mijn vrouw.
Jan Starink, Velp.

ZWIĄZEK KÓŁ I DYWIZJI PANCERNEJ.
Vereniging van de Poolse Pantserdivisie Kring Benelux
1st Polish Armoured Division Association

Hartelijk dank voor de financiële hulp bij de aankoop van onze vlag

De Sekretaris
KAJPUS CZ.

De Voorzitter
LUCZAK R.

Geachte heren,

Van uw lid, de heer Bernhard Colenbrander ontving ik een uitgave van uw orgaan "De Vaandeldrager", waarin ik het adres van uw secretariaat vond.
Als volontair hulp aan de HOLLAND DAYS COMMITTEE verzoek ik u het volgende in uw orgaan te plaatsen.

Zo luidt de brief welke wij ontvingen van de heer Ferdinand Joosten uit Aldergrove, British Columbia, Canada.

Wij voldoen gaarne aan dit verzoek en daarom laten wij zijn boodschap hieronder volgen:

"De **Holland Days Committee** van de Stad Lynden, in de Staat van Washington, in het westen van de Verenigde Staten van Amerika, zal de 45e verjaardag van de bevrijding van Nederland, op Zaterdag 5 mei, 1990 , aldaar gedenken".

"Elk persoon, die direct betrokken was in dat evenement en elke militair, die een deel uitmaakte van de bemanning van een van de geallieerde Lucht Machten en hun 'Benefical Food Dropping Missions' voor de uitgehongerde Nederlanders, in 1945 (waaronder een Boeing B-17 "Flying Fortress" en een Lockheed B-24 "Liberator), is verzocht in contact te treden en/of een brief te zenden (Met informaties omtrent het vliegtuigtype en de beschikbaarheid van hun originele uniform.) aan: Mr. Benn Mulder, Chairmann HOLLAND DAYS COMMITTEE, c.o. 700 Front Street, Lynden, Washington 98264, USA. (Tel: Area Code 206, 354-2161 gedurende de dag en rekening houdend met de Pacific Standaard Tijd.)"

****

STICHTING VETERANENPLATFORM

Opgave van bestuursleden en plaatsvervangende bestuursleden per oprichtingsdatum.

AVOM
(Algemene Vereniging Oud Marinepersoneel)
Bestuurslid H. Schellekens
Plv. C.A.M. Oosterlaak

BNMO
(Bond van Nederlandse Militaire Oorlogs en dienst slachtoffers)
Bestuurslid N.C.J. Smit (vice voorz.)
Plv. J.H. Hitters

BOSS
(Bond van Oud Stoottroepers en Stoottroepers)
Bestuurslid R.J. Lach de Bere
Plv. A. Kasius.

BvW
(Bond van Wapenbroeders)
Bestuurslid T. Meines (voorzitter)
Plv. drs. J.W. van Neden

COM
(Contact Oud Mariniers)
Bestuurslid A.J. Romijn
Plv. J.J.A. den Haan

MADJOE
(Vereniging van Oud-Militairen van het Koninklijk Indisch Leger "KNIL")
Bestuurslid G.J. Maarseveen (secretaris)
Plv. B. van der Hoef

PIB
(Vereniging van Oud-Strijders van de Koninklijke Brigade "Prinses Irene")
Bestuurslid J.L.M. van den Bergh
Plv. R.W. Hemmes

VDBL/BK
(Vereniging Dragers Bronzen Leeuw en Bronzen Kruis)
Bestuurslid F.D. Laurens
Plv. D. de Iong

VOKS
(Vereniging Oud Korea-strijders)
Bestuurslid: L.C. Schreuders (2e Secretaris)
Plv. J.A. Bor

VOMI
(Vereniging Oud Militairen Indiëgangers)
Bestuurslid D. Mennens (Penningmeester/financiën)
Plv. V. Bridié.

AMP
(Algemene Militaire Pensioenbond)
Bestuurslid: A.E. Kempees
Plv. W.H. van der Ploeg.

FIM
(Federatie van Verenigingen van Indië Militairen)
Bestuurslid G. Veenendaal
Plv. A.J.J. van Doren.
****

D A N K B E T U I G I N G

Het medeleven na het overlijden van de heer **Rein van der Veen**, schriftelijk en in de vorm van het bloemstuk tot uiting gebracht, was voor ons een grote troost en zal steeds in een dankbare herinnering blijven.

Mevrouw M. v.d. Veen-Dekker
Middenbeemster.

+++

Het is al weer enige maanden geleden dat mijn schoonvader, **Mauritz Jesaijes** overleed, om precies tè zijn op 12 november 1988. De aanwezigheid van een delegatie van uw vereniging hebben mijn vrouw en ik zeer gewaardeerd. Ook de aandacht van uw altijd attente sociaal medewerker, de heer Davis, voor het wel en wee van de oudstrijders heeft ons goed gedaan: verschillende malen is hij tijdens het ziekbed van mijn schoonvader op bezoek geweest om te zien hoe het met hem ging.
Het is goed dat de vereniging er is. We hebben aan mijn schoonvader gemerkt hoe onvoorstelbaar ingrijpend de oorlogsperiode is geweest. Weg van vrouw en kind in zijn geval, in andere gevallen weg van je familie, niet wetend of je elkaar nog wel terug zult zien. En de herinneringen worden sterker naarmate je ouder wordt. Hij ging daarom -zolang het ging- ook graag naar de reunie toe, zoals hij ook mee ging naar de herdenkingsbijeenkomst in Normandië. Hij kon uren vertellen over de verschillende episodes in Engeland en de gebeurtenissen na D-day.
Veel tastbare herinneringen hebben wij niet aangetroffen. We zijn nog aan het uitzoeken wat wellicht zinvol is voor de Stichting Hiostorie en Documentatie van de heer Sonnemans.
Graag zouden wij, als dat mogelijk is, in zijn plaats geabonneerd willen blijven op "De Vaandel drager". We hebben overigens reeds het maartnummer ontvangen, waarvoor onze dank.
Nogmaals willen wij u bedanken voor het feit dat een delegatie van uw vereniging bij de crematieplechtigheid aanwezig was.

w.g. H. Abbink
Vliegenvangerlaan 18
2566 RN DEN HAAG

+++

Onze erkentelijkheid aan het bestuur en leden van de Vereniging van Oudstrijders K.N.B. Prinses Irene, om aan ons **40 jarig huwelijk** te denken en onze hartelijke dank voor het mooie bloemstuk en cadeaubon welke door de heer Remeijnse persoonlijk bij ons thuis werd aangeboden "and of course Harry Davis" die e.e.a. op poten heeft gezet.

Groetjes van Ria & Harry Engelsman
EMMEN

"Tja", zegt hij als je hem vraagt naar zijn beweegreden om weer eens terug te gaan naar Normandië, "daar vraag je me wat". "Kijk, je moet het zó zien, die hele oorlog wil je eigenlijk wel vergeten, en jarenlang denk je er niet bewust aan. Maar als je wat ouder wordt komen de herinneringen weer terug, misschien komt het omdat je niet meer werkt en zo; ik zou het niet echt weten". Als ik hem zeg dat hij alleen daarvoor die hele reis hoefde te maken zei hij: "Daar heb je gelijk in, dat is ook wel zo, maar de wens om nog eens eenmaal terug te gaan naar die plek waar ik in 44 geland ben werd steeds sterker en nu zich deze gelegenheid voordeed kon ik aan die verleiding niet weerstaan". "Misschien is het wel de láátste gelegenheid".
"Hoe is alles nu op je afgekomen?", vraag ik hem. "Alsof het gisteren gebeurde" is zijn antwoord, "Toen we daarstraks op dat strand waren, op dat duin en ik er overheen keek zag ik dat water weer met dat molentje; dat was me altijd bijgebleven". "Gelukkig hebben ze wat van die herkenningspunten overgelaten want het is helemaal op de touristen ingesteld, het lijkt Valkenburg wel".
"Dat Kasteel, St. Come bedoel ik, zegt je dat nog wat?", vraag ik hem. "Ja, daar kan ik me nog een heleboel van herinneren, in die omgeving werd de kapitein Molenaar in zijn kont geschoten, of eigenlijk getroffen, eigen schuld, dikke bult".
"Hoe bedoel je dat?" vraag ik hem. "Nou ja iedereen weet nu toch wel hoe dat gegaan is? "Hij liet die marinieers aantreden met de bekende bevelen als: "rechts-richten", "ho-oofd - front"! "Dan vráág je toch om moeilijkheden, niet dan?"
"De vijand kon op zijn commando de mortieren richten en prijsschieten". "En dat was het ook".
"Je hoorde net van Houben, die was nog goed weg gekomen, alleen de kolf van zijn geweer en de mouw van zijn battledress kwijt". "In die omgeving hadden we trouwens de eerste gesneuvelde en gewonde makkers".

"We hadden het hier toch wel moeilijk, je realiseert je hier nog beter dan thuis aan welke gevaren je ontsnapt bent, alhoewel dat toen niet tot je doordrong". "Achteraf bezien was het hier, voor mij althans, nog wel het spannendst; hier kregen we de 'vuurdoop' kun je wel zeggen".

Op de terugweg naar Nederland vraag ik hem hoe hij het alles gevonden heeft.

"Alles bij elkaar genomen was het fantastisch, alleen in Pont Levecque, die regen hè, en dat publiek dat schitterde van afwezigheid". "Ook de burgemeester had plotseling een andere afspraak en was het de loco-burgemeester die de honeurs waarnam; een vlaggemast om tijdens de ceremonie onze vlag halfstok te strijken en te hijsen was ook vergeten, maar ja, een kniesoor die daar op let, zullen ze wel gedacht hebben". "wat ik op dat moment het ergste miste was 'n kop koffie of zoiets, maar de loco zei dat hij dat niet had, want hij wist niet dat we kwamen".

In Pont-Audemer was de ontvangst vanaf het eerste moment gewéldig, ik heb het daar even moeilijk mee gehad, de hartelijkheid en spontaniteit waarmee we daar zijn ontvangen waren fantastisch". "Alleen dat eten al". "Die Fransen kunnen er wat van, je had het ene gerecht nog niet op en het andere stond er al weer".
"En ook op wijn werd niet gekeken". "Mijn vrouw vond dat eerste drankje het lekkerst, gemaakt uit appels, nee geen calvados, ik heb later nog geinformeerd, het was vieux Normande, zoals de charmante madame Cazal, loco-burgemeester, of maire adjoint, zoals ze haar noemden, me zei.

"Kan jij dan zo goed frans?" vraag ik nog. "Nee man, zij sprak toch Engels tegen ons!"

"Ik ga beslist nog eens terug, maar dan gewoon, op vacantie". "Dat tochtje met die bus in de omgeving van P.A., daar waar ze planten op de nok van de huizen laten groeien, dat vond ik nou prachtig!" Wat hebben ze daar prachtige plekjes en wat was dat een schitterend uitzicht over de Seinemonding!".

M.v.H.

CONTRIBUTIEBETALINGEN LEDEN IN ZUID AFRIKA

In het decembernummer van 1988 schreef ik een stukje over het betalen van contributie door de leden in Zuid Afrika.
Ik deed daarbij de suggestie dat er een bankrekening zou moeten zijn in afrika, of bijvoorbeeld Cees Wolters die de contributie inde etc.
Ook schreef ik dat een van onze bestuursleden naar Z.A. op vacantie zou gaan; welnu, onze voorzitter Ruud Hemmes, was dus in januari in Zuid Afrika. Hij besprak e.e.a. met Cees Wolters en deze zegde toe, er eens over te denken.
Op 10 maart schreef hij dan ook het volgende aan Ruud:

Beste Ru,
Na ons gesprek betreffende contributiebetalingen in Zuid Afrika lijkt mij de volgende procedure het beste.

1) Alle leden, die in Zuid Afrika wonen, kunnen via mij hun contributie voldoen door aan mij een cheque of een postal order te sturen voor het vastgestelde bedrag. Deze betaling moet wel vergezeld gaan met een duidelijke aanduiding waarvoor het bedrag is (bijv. cotributie '89) en natuurlijk volledige naam en adres van de afzender.
2) Het te betalen bedrag moet ieder jaar door 't bestuur worden vastgesteld.
3) Van tijd tot tijd zal door mij een totaal bedrag worden overgemaakt op de rekening van onze penningmeester en ik zal hem separaat een lijst toesturen van diegene die betaald hebben, het bedrag dat ze betaald hebben en waarvoor de betaling gemaakt is.
4) De onkosten van deze overmaking zullen door mij worden gedekt.
Hopenlijk is deze regeling aanvaardbaar,
w.g. Cees Wolters.

****

Wij zenden ditmaal weer aan alle in Zuid Afrika wonende oud-strijders van de Brigade een Vaandel drager, zodat iedereen op de hoogte is.
De contributie is momenteel minimaal 20 gulden per jaar, dit komt neer op 25 Rand.

Het volledig adres van Cees Wolters is:

19 Albertyn Road
Muizenberg 7951
Telephone 88-7257

I N M E M O R I A M

In juli 1988, gedurende mijn afwezigheid in Europa, stierf een van mijn beste vrienden van zo wel uit de brigadetijd als daarna in Zuid Afrika na een lange maar geduldig gedragen ziekte.

Bill Buisman kwam met het Z.A. contingent, "De Springbokken", naar Engeland en diende als officier bij de 2e gevechtsgroep van de Brigade.
Allen die hem gekend hebben, met of onder hem dienden, zullen zich hem herinneren als een vrolijk, opgewekt mens, altijd vol grappen, maar bovenal met een diepe belangstelling voor hen, voor wie hij verantwoordelijk was. Zij kwamen altijd eerst in zijn leven.
Deze belangstelling en medeleven bleven voortbestaan ook na zijn terugkeer in Zuid Afrika en al diegenen die in Engeland gediend hadden, waren altijd welkom en hij heeft menigeen, die in financiële moeilijkheden was, door het Noothoven van Goorfonds kunnen helpen.
Dit werd niet alleen gewaardeerd door de mensen die hij zo geholpen heeft, maar ook door de regering en hem werd door de Nederlandse Ambassadeur namens H.M. de Koningin de versierselen behorend bij de benoeming tot ridder in de orde van Oranje Nassau uitgereikt.

C. Wolters.

Een weinig bekende gebeurtenis.

Onlangs, toen ik tijdens een dineetje naast de dochter van onze legerrabbijn Rodrigues Pereira zat, kwam die gebeurtenis uit april 1945 weer helder voor mijn geest en omdat ze zo weinig of niet bekend was, laat ik ze hier volgen.

Tijdens de aktie bij Hedel was ik samen met Carel Pappenheim 's nachts over de Maas gezet om een paar signals van het Hoofdkwartier, die bij de le unit gedetacheerd waren, te vervangen. Zij waren volledig uitgeput daar zij dag en nacht continu aan de radio hadden gezeten.
Ik had het geluk de verbroken verbinding met korporaal de Bruin in zijn foxhole te herstellen waardoor ik aan de naast6 mij staande artillerie-observatie-officier de presiese gegevens van de neerkomst van de door onze artillerie afgeschoten granaten kon doorgeven.
De Bruin (Zuid-Afrikaner), die deze gegevens met groot gevaar observeerde werd daarvoor, zeer verdiend, met het bronzen kruis beloond.

Kapitein Theunissen, Pappenheim en ik verlieten 's nachts, nadat wij doorgegeven hadden dat alle brigadeleden het bruggehoofd hadden verlaten, als laatsten Hedel, maar niet dan nadat wij de apparatuur die wij niet konden meenemen geboobytrapt hadden.
Teruggekomen bij mijn unit kreeg ik de Engelse kranten met de vreselijke foto's van het zojijst bevrijde concentratiekamp Bergen Belsen in handen. Toen drong het tot mij door dat mijn ouders en zusters naar dit vreselijke kamp waren gedeporteerd. Of het nu de schuldgevoelens waren dat ik mijn familie niet uit Holland had kunnen wegkrijgen of dat ik het idee had dat ik daar nog wat kon doen, ik weet het niet, maar in ieder geval vroeg ik aan kapitein Haitink verlof om naar Bergen Belsen te mogen gaan. Hij moest dit met de commandant De Ruyter van Steveninck overleggen. Ik kreeg de boodschap terug dat dit niet kon aangezien de Geallieerden niet wilden dat Nederlandse soldaten naar Duits gebied gingen. Toen werd het mij te veel en ik vertelde Haitink dat ik in dat geval zonder verlof zou gaan. Men ging overstag en besloot de legerrabbijn Rodrigues Pareira met zijn chauffeur, wiens naam ik helaas kwijt ben, aan mij mee te geven. En zo vertrokken wij op 1 mei 1945 's morgens vroeg naar Duitsland en Bergen Belsen.

Wij kwamen onderweg tienduizenden net krijgsgevangengenomen Duitsers tegen die afgemarcheerd werden naar P.O.W. -kampen. Ook passeerden wij veel verlaten platgebombardeerde steden.
Op de heenweg vonden wij dit een vreselijk gezicht, op de terugweg iets dat ons enige genoegdoening gaf. 's Avonds kwamen wij in het plaatsje Bergen Belsen aan en werden daar door de Engelsen ondergebracht in een huis van de SS-bewakers.
Deze Engelsen trachtten ons enigszins te prepareren op datgene dat wij de volgende dagen in het "horrorcamp" zouden aantreffen.

2 Mei s' morgens gingen we met het autootje van de legerrabbijn naar het kamp. Bij de ingang werden onze kleren met D.D.T.-poeder ingespoten. Het kamp was toen een kleine 2 weken bevrijd, maar er stierven iedere dag nog 300 mensen. Ik zal niet trachten te beschrijven wat wij zagen. De gepubliceerde foto's kunnen dat veel beter. We lieten Rodrigues Pareira bij de kampleiding achter en gingen op zoek naar mijn familie.
Nu heerste er nog een complete chaos in het kamp. De Engelsen hadden 600 medische studenten overgevlogen om hulp te verlenen aan alle mensen van vele nationaliteiten die hier nog over waren.
Wij informeerden links en rechts waar wij Hollanders konden vinden. Zo troffen wij een barak aan waar mannen en jongens uit Putten lagen, tenminste die nog over waren. Helaas waren er velen bij die reeds te ver heen waren (waaronder een jongen van 17 jaar) en die Holland niet hebben teruggezien.
Vervolgens kwamen we bij een barak van een twintigtal Hollandse Joodse meisjes op wie experimenten gepleegd waren. Enkelen zeiden dat zij t.b.c hadden en vroegen ons om melk.

Toen kwamen we bij een barak waar enkele oude mannen lagen. Eén van hen vertelde mij dat mijn vader en mijn oom van uitputting waren omgekomen. Ze wisten niet wat er met de rest van de familie gebeurd was. 's Avonds troffen wij de legerrabbijn weer en wij gingen vroeg, uitgeput, slapen. Ik durfde aan de rabbijn geen vragen te stellen op theologisch gebied over hetgeen wij gezien hadden.

(Rodrigues Pareira)

De volgende ochtend rekwireerden wij, voor we teruggingen naar het kamp, een bus melk bij een boerderij en wij brachten deze melk naar de barak van de meisjes. Daarna gingen we verder op zoek.
Toen ik hoorde dat mijn moeder en zusters waarschijnlijk op het laatste moment met een aantal andere Joodse Hollanders op een trein waren gezet en zo uit het kamp waren weggevoerd. (Later bleek dat deze trein in Tröbitz in Oost Duitsland door de Russen was bevrijd.)
Door de uitermate slechte hygiënische en physieke omstandigheden kwamen nog velen van de treinreizigers om, waaronder mijn moeder.

Toen ging ik er maar toe over om de meegebrachte levensmiddelen in het kamp uit te delen. Wij moesten oppassen dat wij de mensen zich niet lieten overeten. Je kon zien dat de Engelse medische studenten hun best deden te redden wat er nog te redden viel. Van Hollandse zijde was er niemand naar het kamp gekomen, geen rode kruis, niets.
De volgende morgen, 4 mei, vertrokken wij terug naar ons kamp bij Heumen. Toen wij 's middags binnenreden, stak korporaal Jansen zijn hooffd uit de Brigade Signalswagen en riep: "Ik heb zoëven het bericht van de kapitulatie ontvangen." "Voor mij te laat", dacht ik.

Herman A. van den Bergh.

****

Woensdag 26 juli tijdens het vieren van mijn 75e geboortedag werd ik door de komst van het echtpaar H.J. Davis verrast.
De heer Davis bood mij namens de vereniging v. oudstrijders een schaal met prachtige planten aan, welke thans op een centrale plaats in mijn woning staat te prijken.
Ik dank de vereniging zeer hartelijk voor dit geschenk. Met een beetje goede verzorging hoop ik jaren daarvan te genieten.

W. van der Molen-van Loenen.

*****

Geachte heer van Hooff,

De maart editie van de Vaandeldrager heb ik gisteren in dank ontvangen. Het is altijd weer een plezier om dat blad te lezen. Vele herinneringen komen dan boven. Ik bewonder u en uw medebestuursleden vooral voor het werk dat u belangeloos voor onze vereniging doet. Veel herinner ik me niet meer van vroeger, alhoewel ik al bij de Brigade diende vanaf Wolverhampton tot de demobilisatie in october 1945.
Onlangs ontmoette ik hier een jongeman van ongeveer 80, geheten Rolf Dentz. Hij zegt in de Brigade gediend te hebben, maar ik herinner me niet van de jaren 1943 - 1945. However it be, oude en nieuwe vrienden zijn altijd welkom bij ons. Voor de goede orde zou ik u willen verzoeken om mijn adres als volgt te willen veranderen in uw computerfile, want Syosset ligt op Long Island in de staat New York, een goed uur ten oosten van de stad New York. New Jersey

is hier twee uur rijden vandaan. Alleen de juiste zip (=post) code deed de Vaandeldrager hier belanden.

Met de allerbeste wensen voor een prettige zomer verblijf ik met vriendelijke groeten, uw

Martinus M. Rodrigues Pereira.

Naschrift redactie:

De adresverandering is graag verricht, niets is prettiger dan een goed contact met tevreden leden. Dank voor de lovende woorden.
Mijn aardrijkskundige kennis betreffende de U.S.A. gaat net zo ver als dat van de Amerikaan die dacht dat Nederland de hoofdstad is van Kopenhagen.

M.v.H.

$$$$$

Pont-Audemer vierde feest met haar bevrijders.

Zo stond het in het plaatselijke blad "l'Eveil de Pont-Audemer" en een féést wàs het!

Op zaterdag 3 juni werd de vijf daagse reis gestart vanaf het kazerneterrein van de KMA te Breda. 68 Personen, in twee bussen vertrokken ze naar Normandië met als hoofddoel Pont Audemer, dat 45 jaar geleden op 26 augustus door de Prinses Irenebrigade bevrijd was.

De reis was zeer voorspoedig, want de afspraak was, dat het gezelschap te 17.00 uur door het gemeentebestuur zou worden ontvangen en men kwam te 16.30 uur aan zodat nog even gewacht moest worden.

De ontvangst door B & W was geweldig aardig, er werden hartelijke woorden uitgewisseld over en weer (waarbij "Jimmy" Heide de tolk van ons allen was) en er werd een welkomsttoast gehouden met o.a. natuurlijk Calvados en Vieux Normande, een zachte appel likeur. (viel vooral bij de dames in de smaak.)

Na een voortreffelijk koud buffet zocht het gezelschap de verschillende hotels op.

Zelf werd ik ondergebracht in het Château de Saint Thurien in het nabije Quillebeuf, een prachtig landgoed ± 20 km buiten Pont-Audemer.

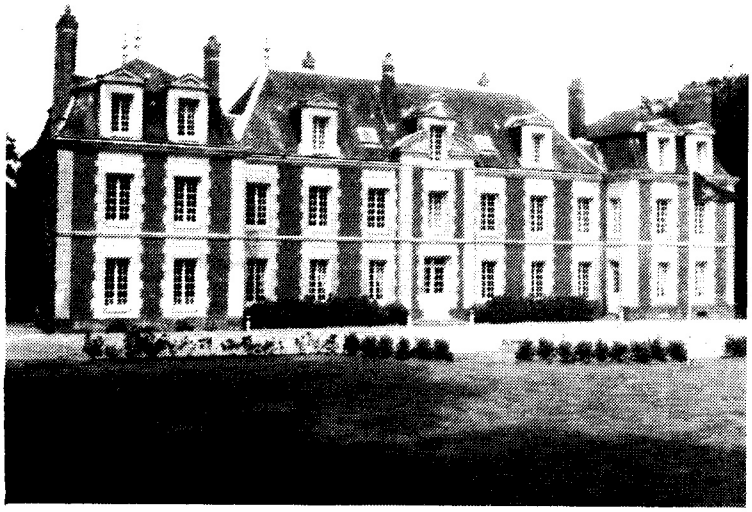

Château de Saint Thurien

Daar was 's avonds nog een musicale uitvoering op een prachtig orgel. De uitgevoerde werken waren van Verdi, Rossini, Suppé, Dvorac, Grieg en meer van die grote componisten.
Het fraaie van dit alles was dat een aantal kunstig opgestelde fonteinen hun water opspoten op de accoorden van de gespeelde muziek.
Een zeer fraai schouwspel, wat voor een aantal van de aanwezigen echter wat te lang duurde.

De tweede dag van het bezoek aan Normandie wordt geheel ingenomen voor een bezoek aan de landingsplaatsen. Arromanche, waar een deel van de °Brigade aan land ging, Courseulles, waar nog steeds het molentje, dat voor velen een herkenningspunt is staat, het Château St. Come bij Breville, waar de eerste slachtoffers vielen. Het zien van deze plaatsen maakte de herinneringen los bij enkelen van de oud- strijders, zij vertelden hun belevenissen voor de video-camera van uw redacteur en namen daarbij geen blad voor de mond. 's Avonds werd weer uitvoerig gegeten (en gedronken) in Pont Audemer, waar uw redacteur een tête à tête had met de loco-burgemeester en met haar overeenkwam dat zij een avond zou arrangeren met de bevolking van Pont Audemer en de bezoekende brigade leden, om zodoende een band tussen de twee groepen te scheppen. Dit viel echter bij enkelen niet goed, oude mensen zijn soms ook jaloers, en de initiatiefnemer werd ontheven van al zijn funkties.

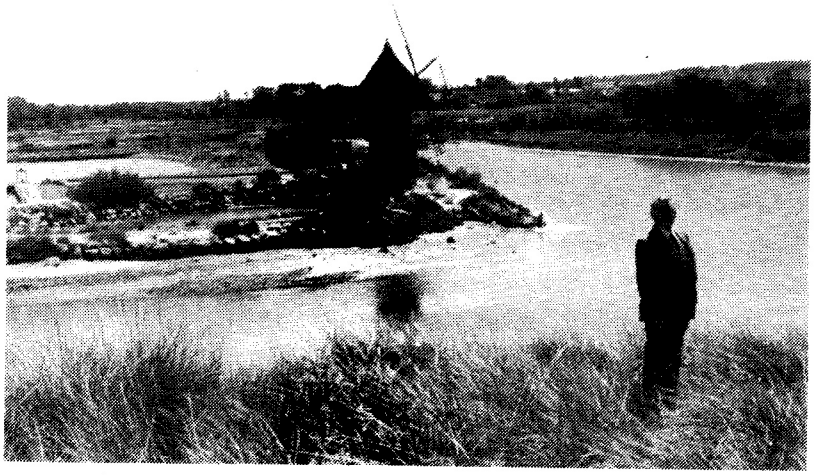

Op maandag gaat het gezelschap naar Bayeux, waar een aantal plechtigheden zullen plaatsvinden.
Het gezelschap kan nu op eigen gelegenheid de stad verkennen en zwermt uit. Enkelen bezoeken o.a. ook het oorlogsmuseum, zo ook uw redacteur welke zich aansloot bij de uit Suriname overgekomen Wooter en de ex-commando Jaap Bothé.

In het museum waren nogal wat Nederlandse toeristenwelke zeer verbaasd waren Nederlandse oudstrijders tegen te komen welke aan de Normandiesche stranden hadden deelgenomen aan de strijd.

Zo was er een groep scholieren uit Arnhem, die met wagens van Keep 'm rolling waren meegekomen. Zij hingen letterlijkaan de lippen van Bothé en Wooter toen die anecdotes vertelden uit hun verleden. Er werd nogal gelachen over de opmerking dat Jaap Bothe de luiste was geweest van het hele stel, want hij was met het vliegtuig gekomen (gedropt in Son) en de anderen hadden het hele eind gezwommen en gelopen.

's Middags werden er kransen gelegd bij het monument van Bayeux, waarna de reis wordt voortgezet naar St Mère Eglise en de avond wordt afgesloten met een bezoek aan Utah Beach waar een defilé plaatsvind door (jonge) militairen uit de legers die in 1944 aan de geallieerde zijde meevochten.

Als laatsten liepen daar de Fuseliers van het Garde Regiment Prinses Irene, voorafgegaan door het voortreffelijke muziekkorps van de Kon. Genie te Vught. Wat doen die ouwe kerels van de brigade? Juist! zij sluiten zich aan en lopen mee als enige oud-strijders groep en ontvangen zodoende tot grote verbazing van de aanwezige autoriteiten het meeste applaus! En zo hoort het ook!

Het publiek, waaronder ook weer vele Nederlanders riep: "Dank je wel jongens en "Well done Dutchies alsook Merci pour la liberté". De echtgenotes zeiden later dat ze gehuild hadden van emotie, wij niet, mannen huilen niet! (Citaat van Mevrouw van der Wulp).

Op dinsdag 6 juni wordt in Bayeux een gebrandschilderd raam onthuld in de Cathedraal.
De plechtigheid wordt verricht door Koningin Moeder Mary van Engeland. Twintig deelnemers van de groep zijn uitgenodigd om deze plechtigheid bij te wonen, vier anderen, waaronder ik zelf hebben een uitnodiging ontvangen via de ambassade om aansluitend de receptie van H.M. bij te wonen. Het overige gezelschap ging opnieuw naar Arromanches waar een landings-show werd opgevoerd met nog steeds functionerende dukws.
Het is volgens degenen die daar bij waren een fascinerend gezicht en er waren wel 1500 oude legervoertuigen waaronder complete tanks!
Het weer werkte tegen, veel regen en hagelbuien. Toch wonen we de herdenkingsplechtigheid in Langrune sûr Mer bij.

't was het dubbel en dwars waard.
Dank aan allen die hebben meegewerkt om deze "werk week" te doen slagen. Dank aan het Gemeentebestuur van Pont-Audemer, dank aan Frans Backs, die naast organiseren ook goed kan improviseren.
Ook dank aan Mevr. van der Wulp. Haar reisverslag was een goede hulp voor uw redactie.

M.v.H.

7 juni, òp naar Pont l'Evêque, regen, regen en nog eens regen. We hadden beter verdient. Marcheren in de stromende regen, geen kip op straat en geen kop koffie om je aan te warmen. Geen mast om de vlag aan op te hangen en geen burgemeester om je te verwelkomen (plotseling weggeroepen). Dodenappèl en afmarcheren. Colbertjes moeten in de bus drogen want 's middags wordt er wéér gemarcheert in Pont Audemer.

Wat een ontvangst! Eerst een uitgebreide lunch, dan opstellen en afmarcheren naar het Hotel de Ville waar het herinneringsmonument staat.
Na enkele Speeches marcheert de groep door de stadwaar de publieke belangstelling groot is, naar het oorlogsmonument.

Na de plechtigheden wordt intens genoten van het banquet, aangeboden door het gemeentebestuur van Pont Audemer.

De volgende dag wordt de terugreis aanvaard. Moe, maar uiterst tevreden kijkt men terug op 5 enerverende dagen, het zeer drukke programma heeft van enkelen toch wel veel gevergd, maar

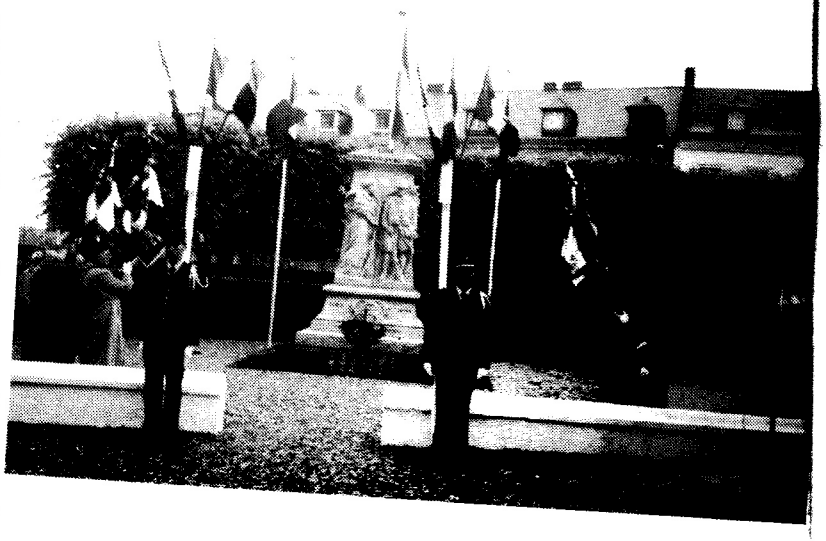

MET DIEP LEEDWEZEN NAMEN WIJ KENNIS VAN HET OVERLIJDEN VAN DE VOLGENDE LEDEN VAN ONZE VERENIGING:

C. Buisman	te Kaapstad	21-07-88
D. Clemens	te Alphen a/d Maas	13-05-89
W. Engels	te Utrecht	19-04-89
P. Feber	te Wolverhampton	27-10-77
F. Gerzon	te Amsterdam	07-01-89
Ch. Helleman	te Auckland	24-04-89
P. van Houten	te Renswoude	29-01-89
B. Huitenga	te Harderwijk	10-02-89
G.M.C. Mertz	te Polsbroek	26-05-89
M.J. Tinnenbroek	te Pretoria	19-01-88

Tijdens het bezoek van onze delegatie naar Normandie zijn enkele redevoeringen gehouden. Het beheersen van de Franse taal van onze leden is ook niet meer wat het geweest is, daarom hier de speeches en de vertalingen door Mevrouw Han van Hooff-Wilbrink.

De Loco-Burgemeester van Pont l'Eveque:

Op 17 augustus 1944 waren de 6e Airborn divisie en haar Hollandse, Belgische en Canadese brigades in het zicht van de plaats Dozule, op zo'n 25 tal kilometer van Pont l'Eveque gelegen.
Ze hadden zojuist de opdracht gekregen om de Duitse troepen, die zich terugtrokken richting Seine, te volgen.
Dat was het begin van de operatie "Paddle", 't codewoord, gekozen door de commandant om het gebied uit te beelden dat moeilijk begaanbaar en moerassig was, doorsneden door rivieren en stromen die de soldaten over moesten zien te komen alvorens de aangewezen doelen te bereiken.

Niemand onder u is die afmattende tochten vergeten, die dagen en nachten met regen en mist, de paden en wegen modderig en glibberig.

Na de gebruikelijke moeilijkhedenvan de tocht overwonnen te hebben, zoals moeilijk begaanbaar gebied, vernielde bruggen of oversteekplaatsen, begaven de eenheden van de Irene Brigade zich, aan hun linkerzijde gesteund door de Belgische Brigade, naar Pont l'Evêque
Zij bereikten hun doel op 21 augustus, terwijl de Duitsers zojuist de officiele opdracht kregen op te rukken naar de Touques. Het idee van deze manoeuvre is klaarblijkelijk goed overdacht.
De oostelijke oever van de rivier ligt verscholen achter de bergen die de valleien van de Touques, de Calonne en die van de Seine scheiden. Bovendien vormt de ophoging van de spoorweg van Lisieux naar Trouville 'n zichtbaar bijkomend obstakel voor de lagere rechter oever. Het oversteken van deze vallei blijkt dus moeilijk te zijn en in 't oog van de vijand. Laten we hier aan toe voegen dat Pont l'Evêque een enorme vuurhaard was geworden en dat de hitte verschillende aanvallende eenheden noodzaakte een omweg te maken en af te zwenken van de enige belangrijke route, dwars door het landschap.
Het kwam er dus op neer, dat er drie dagen voor onze bevrijders voorbijgingen om aan 't einde van het doel te komen, ondanks de hardnekkigheid van de secties, compagnieën en genietroepen om het contact maar niet te verliezen.

Tenslotte op 24 augustus, had de 6e Airborn zijn missie volledig vervuld en bereidde zich voor op 't benaderen van de moeilijkheden van een oversteek van de Risle.

Vandaag, hernieuwt u, zoals in 1969, 1974 en 1984, de in 1964 voor het eerst uitgevoerde bedevaartstocht en opnieuw komt u uw kameraden herdenken die achterbleven aan het front van Normandië.

U herinnert ons er ook aan dat uw inspanningen en daden, ons ons vaderland en de steden, bevrijd van het leed van de oorlog, hebben doen terugvinden.

Dat onze jongere generatie en hun kinderen nooit uw offer zullen vergeten en het in hun hart zullen bewaren, zoals wij, als een dankbare herinnering.

***

De Burgemeester van Pont-Audemer sprak bij het I.B. monument in de tuin van het Hotêl de Ville de volgende woorden:

1944 - 1989, Vijf en veertig jaar alweer!
Over vijf jaar zullen wij elkaaropnieuw terugvinden om waardig een halve eeuw durende vriendschap te vieren die ons aan onze Nederlandse vrienden verbindt, die op 'n dag in 1944 alles hebben gedaan om onze mooie stad- Pont-Audemer -te bevrijden van de Duitse onderdrukking.

Deze dag, in augustus 1944, zal altijd in ons hart gegraveerd staan, niet alleen door de bevrijdingsgedachte, maar ook door de vriendschap die toen tussen ons geboren werd.

Deze victorie, deze bevrijding, kwam tot stand door de Europese strijdkrachten.
45 Jaar gel eden alweer, ontstond de "Europese" gedachte.
Natuurlijk werd Pont-Audemer door onze Nederlandse vrienden bevrijd, maar we mogen alle geallieerden die het nationale territorium hebben verdedigd, niet vergeten.

Heel veel jonge Amerikanen en Canadezen hebben eveneens hun leven gegeven op onze kusten terwijl ze nauwelijks 20 jaar jong waren. Aan hen die daar gesneuveld zijn zullen wij een warme gedachte toedragen en hen alle mogelijke eer bewijzen.
Als we vandaag in Pont-Audemer een oorlogsfeit herden ken, denken we in ons hart aan al diegenen die 45 jaar geleden hun leven voor ons gaven.
We mogen echter niet in somberheid vervallen,want wij vieren vandaag onze hereniging met onze Hollandse vrienden.

De Franse geschiedenis is rijk aan symbolische data. Dit jaar vieren wij het eeuwfeest van de revolutie en de rechten van de mens, maar wij vervolgen ook onze weg naar een ändere datum waarvan slechts de äänkondi ging bij de één de hoop zal opwekken, bij de andere een zekere vrees: 1992.
De eerste januari 1993 zal formeel het begin zijn van een nieuw tijdperk, de eenheid van de Europese mensen door het wegvallen van de grenzen en 't vrije verkeer van de mensen van 't Europese Comité.
Als wij elkaar in 1994 terug zullen zien op het halve eeuwfeest, zullen wij, Fransen en Nederlanders, leden van dezelfde "Verenigde Staten van Europa" zijn.

Deze nieuwe sterke gemeenschap van 320 miljoen mensen heeft, alleen, in de loop van de decennia 'n voorbeeld weten op te bouwen dat geen ander gedeelte van de wereld in zijn geheel op zich kan nemen.
Nederland en Frankrijk hebben een beslissende stem veroverd in de schoot van de 12 lidstaten.

Slechts een sterk Europa kan zijn stem doen weerklinken. Deze stem moet ons zekerheid verschaffen, onze vrijheid garanderen en wij moeten allen waakzaam zijn opdat onze kinderen en onze kleinkinderen in veiligheid en in vrede van een groot verenigd Europa kunnen leven.

Zeker bestaat er onder ons dan nog 'n taalprobleem, maar ik twijfel er niet aan dat de generatie die thans opgroeit, aan dit obstakel het hoofd zal biedenen dat we in de nabije toekomst net zo groot zullen zijn als de V.S. van Amerika.

VERSLAG van de KASKONTROLEKOMMISSIE

Hiermede verklaren de ondergetekenden de bescheiden en de daarbij horende boeken te hebben gekontroleerd en die in orde bevonden en verzoeken de vergadering DECHARGE te verlenen.

Lid Oud-strijdersver." Prinses Irene ", G.Parel Bergen op Zoom.

Lid Oud-strijdersver." Prinses Irene ", H.Hogeveen Wateringen.

Lid Oud-strijdersver." Prinses Irene ", C.Meesters Hoogerheide.

Opgemaakt te 's-GRAVENHAGE 12 april 1989.

SL, PL en „TL"D-lampen

de energiebesparende lichtmakers

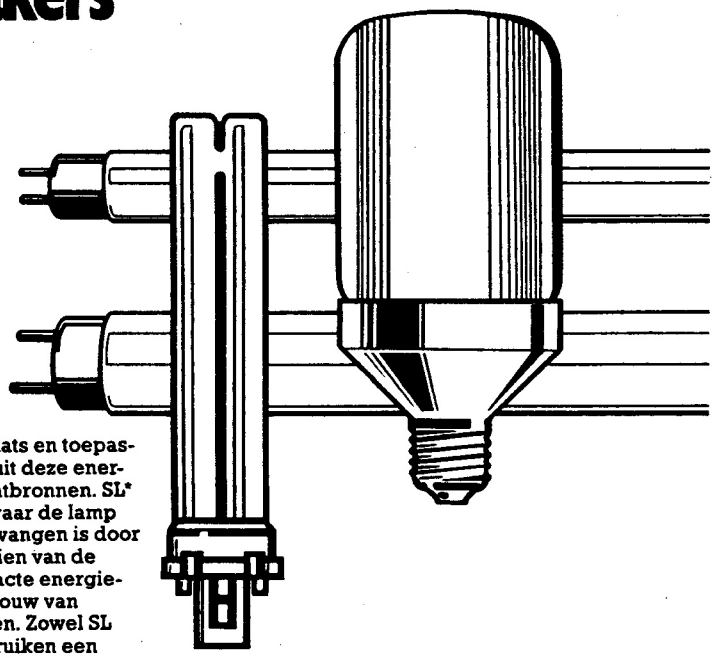

Afhankelijk van plaats en toepassing kunt u kiezen uit deze energiebesparende lichtbronnen. SL* voor die plaatsen waar de lamp zonder meer te vervangen is door resp. in- en uitdraaien van de lamp. PL, de compacte energiespaarder voor ombouw van geschikte armaturen. Zowel SL als PL lampen gebruiken een kwart van de energie en gaan zesmaal zo lang mee. Ideaal dus op plaatsen waar het licht vaak en langdurig brandt. Voor bestaande „TL"-verlichting bieden de dunne „TL"-lampen eveneens een energiebesparende oplossing en geven meer licht voor minder geld. Bekijk dus in uw huis welke ongekende mogelijkheden er zijn voor flinke besparingen.

PHILIPS

VERENIGING VAN OUDSTRIJDERS VAN DE
KONINKLIJKE NEDERLANDSE BRIGADE „PRINSES IRENE"
Opgericht 12 april 1947. Inschr. nr. K.v.K. 's-Gravenhage V 410620
SECRETARIAAT: AMETHISTDIJK 254, 4706 BJ ROOSENDAAL (N.BR.) TEL. 01650-44802

V E R A N T W O O R D I N G

-o-o-o-o-o-o-o-o-o-o-o-o-o-

AANSCHAF en UITREIKING ZILVEREN en BRONZEN LEGPENNING
Vereniging van Oudstrijders KNBrigade "Prinses Irene"

Beschrijving van de legpenning (dik 2mm; middellijn 6cm)

voorzijde : de invasiester waarop de ceremoniele fuseliershelm is geplaatst, aan de rand voorzien van de opschriften St.Come 1944; Pont Audemer 1944; Beeringen 1944; Tilburg 1944 ; Hedel 1945. Voorts een gedrapeerd lint met opschrift : Garderegiment Fusliers Prinses Irene.

achterzijde: 2 gekruiste lauwertakken waartussen ruimte om een inscriptie te kunnen laten aanbrengen.

DATA AANSCHAF LEGPENNINGEN

		zilveren	bronzen
-- september	1958	2	6
16 november	1962	2	-
23 juni	1964	-	5
1 februari	1967	2	-
24 juni	1969	2	3
7 augustus	1986	1	-
	totaal	9	14

DATA UITREIKINGEN LEGPENNINGEN

ZILVEREN

4 oktober	1958	aan: Mevr. B.M.F. de Ruyter van Steveninck-Houwing (tijdens reünie Antwerpen)	door: Generaal Pahud de Mortanges
21 juni	1962	" : Kol. F. Beelaerts van Blokland (Voorz. "Ons Leger" bij 50 jarig bestaan)	door: idem
23 juli	1965	" : Lnt-kol. B.F.M. Wijtenburg C.-Garde Regt. Fuseliers Prinses Irene bij afscheid militaire dienstverlating	door: Lnt-kol. A.M. Herbrink
11 januari	1966	" : Lnt-kol. A.Th. Nooijen C.-13 Painfbat GFPI bij 25 jaar herdenking oprichting Irene Brigade	door: Generaal Pahud de Mortanges
1 november	1968	" : Adj.O.O. L.R. van Vliet bij afscheid militaire dienstverlating	door: 1e secr. H.J.F. Hielkema
2 oktober	1969	" B. & W Eindhoven Voor ontvangst reünisten op 20-9-1969. Reünie Oirschot.	per : post met begeleidende bedankbrief.

2 [illegible]tember	1974	aan: Robert J.N. Sanders-Parijs Voor uitstekende regeling Irene Brigade deelnemers herdenking Normandie 6-6-74	door: voorzitter Jhr.J.J.G. Beelaerts van Blokland reünie Oirschot
2 mei	1981	aan Mr. H.B.P.A. Letschert Burgemeester Tilburg OntvangstGemeentehuis.	door idem tijdens reünie Tilburg 2-5-81
16 mei	1987	aan Jhr.J.J.G. Beelaerts van Blokland Afscheid als voorzitter onze vereniging.	door: vice-voorzitter R.W. Hemmes tijdens reünie op K.M.A. 16-5-1987.

BRONZEN

4 oktober	1958	aan: H. Roet : voorzitter)	door: Generaal Pahud de Mortanges reünie Antwerpen. 4-10-1958.
"	"	" : W. Binneweg: secretaris) Ver. van Ned. Oudstrijders in België	door: idem tijdens ontvangst 5 mei 1950
5 mei	1950	aan: B. & W. 's-Gravenhage Voor ontvangst oud Stadhuis. Herdenking 15 jaar bevrijding	
6 juni	1964	aan: Burgemeester Pont Audemer) " " Pont L'Eveque) " Robert Sanders-Parijs)	door: Kol. Jhr. J.J.G. Beelaerts van Blokland. Tijdens 20 jr. herdenking Normandië
4 april	1965	aan: Captain voetbalclub "Midlands All Stars" (Billy Wright)	door: J.E. Theunissen tijdens Sport Promotion in Amsterdam
11 december	1967	aan: Opperrabijn S. Rodrigues Pareira. T.g.v. 80e verjaardag.	Per post met gelukwensbrief gezonden door secretaris
28 september	1968	aan: Nederlandse Consul (de Jong) in Brussel. Veel medewerking reünie Antwerpen	door: H. Roet 28-9-68 voorzitter Ned.O.S. Ver. in België.
31 mei	1975	aan: Burgmeester Congleton (1 bronzen medaille tijdens verzending door PTT zoek gemaakt)	door: kolonel A.N. Herbrink tijdens reünie Congleton 31-5-75
10 mei	1983	aan Nederlandse Ambassadeur te Brussel (Mr. v.d. Klauw) Voor veel medewerking aan jaarl. Graventocht in België.	door: H. Roet
28 september	1985	aan M.B.M.J. van Vlijmen (lid 2e kamer). Veel medewerking 40 jr. herdenking bevrijding 's-Gravenhage 5 mei 1985	door: Jhr. J.J.G. Beelaerts van Blokland tijdens reünie Schalkhaar 28-9-1985.
20 mei	1989	aan: H.J.F. Hielkema (1e secr.) Voor 26 jaar trouwe dienst als secretaris van de vereniging.	door: R.W. Hemmes voorzitter. Tijdens de ALV reünie te Schalkhaar op 20 mei 1989.

Roosendaal, 7 juni 1989
De secretaris
H.J.F. Hielkema

Het enige doel is: te streven naar een gezamelijke vredeswens.
Wij zullen dit doel bereiken, zelfs als enkelen van ons een zeker nationaal egoïsme zullen overschrijden.

Alvorens te besluiten, wil ik u allen bedanken, in 't bijzonder 't detachement van de Prinses Irene, de militaire delegatie. Zij hebben er allen toe bijgedragen dat deze dag zeer geslaagd was, ondanks het regenachtige weer, wat werkelijk uitzonderlijk is in Normandië.
Dank ook aan al diegenen die hebben deelgenomen aan het op touw zetten van deze manifestatie.

We hebben nog steeds de manifestaties van 1984 in gedachten die, naar ik meen, 'n geweldige herinnering hebben achtergelaten.

Deze plechtigheden, in 1989, hebben ook een goed gevolg gehad vind ik en we zullen onze Nederlandse vrienden in 1994 weer terugzien, om met z'n allen 't grootse gouden feest van onze bevrijding te vieren.
Weet, beste Nederlandse vrienden, dat uw zelfverloochening zal wonen in het hart van iedere inwoner van Pont-Audemer en dat u allen voor altijd onze erkentelijkheid, onze sympatie en onze vriendschap heeft verworven.

Nogmaals dank namens de hele stad en het gemeentebestuur voor de werkelijk aangename ogenblikken die wij samen gedurende vier dagen mochten beleven.

-*-*-

J. Heide deed namens de oudstrijders het woord en sprak de volgende woorden:

Meneer de Burgemeester, kolonel, dames en heren,

Nu, in 1989 beschouwen wij in west Europa de vrijheid, gelukkig, als een gewone zaak.
Maar, tegelijkertijd dreigt men te vergeten dat 45 jaar geleden deze vrijheid niet zo gewoon was, maar waarvoor met moeite en vaak tot de dood toe, gevochten is.

Het is te danken aan de geallieerde legers van de 2e w.o., waaronder de Prinses Irenebrigade, dat wij vandaag in vrijheid leven.
Om deze vrijheid te handhaven en te koesteren als een waardevol cadeau, moet men weten dat veel mensen hun leven voor deze zaak hebben gegeven.

Daarom zij wij hier bij elkaar om de herinnering te vieren aan de oude-strijdmakkers, hier gedood in Pont-Audemer (Pont-l'Evêque).

Mijnheer de burgemeester, ook namens onze oudstrijders van de Brigade bedank ik u, dat u ons in de gelegenheid stelde aan de vieringen deel te nemen, maar vooral, in de eerste plaats voor de grootse ontvangst.

Nogmaals, heel veel dank.

De vele blijken van betrokkenheid bij de ziekte en van meeleven na het overlijden van mijn innig geliefde man, onze zeer zorgzame vader en opa

Pieter van Houten

hebben ons zeer goed gedaan.
Ik dank u hiervoor, ook namens mijn kinderen en kleinkinderen van ganser harte

A.C. van Houten - Valkoog.

Pont-l'Evêque, maart 1989

GEBEURTENISSEN OP DE NEDERLANDSE ANTILLEN TIJDENS DE TWEEDE WERELDOORLOG

Al eerder schreef de heer de Waal uit Bussum een artikel voor de Vaandeldrager over zijn belevenissen op de Nederlandse Antillen in zijn "Brigade-tijd". Helaas is dit stuk verloren gegaan - waarschijnlijk tijdens de verhuizing van onze redacteur van Arnhem naar Eindhoven.
Al veel eerder sprak ik met de heer de Waal, die ongelooflijk boeiend over zijn ervaringen kan vertellen. Mijn toezegging om hierover een artikel te schrijven kwam ik maar steeds niet na. Tenslotte nam de heer de Waal maar opnieuw de pen ter hand om U in zijn eigen woorden te vertellen over dit vergeten stukje Brigade-geschiedenis. Wie kan U dit beter duidelijk maken dan de man die dit alles zelf heeft mogen beleven ?

Hans Sonnemans.

1.
Er is niet veel bekend over het bovenstaande onderwerp. Weinig leden van de Brigade hebben er gediend. Nog kleiner is het aantal dat, als eerste vrijwilligers van overzee, daar vandaan kwam. Ik was één van hen. Ons visitekaartje gaat hierbij !
Voor 10 mei 1940, werkten en woonden wij op Curaçao. Bij het uitbreken van de oorlog zagen wij de eerste militaire maatregelen ter plaatse. Op 15 mei 1940 gingen wij aan boord van het Noorse tankschip "Beth" scheep naar Europa en landden op 7 juni 1940 te Brest. Tot juni 1942 dienden twee van ons bij de Brigade in Engeland. In juni 1942 werden we teruggezonden naar de Antillen en dienden daar tot 1 januari 1946. De gebeurtenissen op en om de Antillen volgen in dit artikel.

2.
Voor een beeld van de ligging van de Nederlandse Antillen is het nuttig op de atlas te kijken. Het blad waarop de Noord-kust van Zuid-Amerika en het Caribisch gebied staan, helpt daarbij. De Nederladse Antillen bestonden in 1940 uit:
a. de Benedenwindse eilanden:
Aruba, Curaçao en Bonaire, gelegen voor de Noord-kust van Zuid-Amerika, tegenover de republiek Venezuela.
b. de Bovenwindse eilanden:
St. Maarten, Saba en St. Eustatius, gelegen ± 1000 kilometer ten noord-westen van de Benedenwindse groep (andere Bovenwindse eilanden, ten Oosten en Zuid-Oosten van de Nederlandse, behoren aan Amerika, Engeland en Frankrijk. Van St. Maarten is ½ deel Frans bezit).

Samen vormden a. en b. het Gebiedsdeel Curaçao. In 1987 werd Aruba zelfstandig.
Suriname heeft niets te maken met de Antillen en blijft hier daarom buiten beschouwing.

3. Iets van de geschiedenis van de Nederlandse Antillen, in de periode van juni 1634 - 11 mei 1940.
In juni 1634 veroverde Johan van Walbeek, de eilanden op de Spanjaarden. Er worden forten gebouwd en garnizoenen van koloniale troepen gelegerd. Ondanks aanslagen van Frankrijk en Engeland bleven ze Nederlands bezit.
In 1928 worden de garnizoenen versterkt met Militaire Politietroepen en Koninklijke Marechaussee uit Nederland. In 1929 deed een Venezolaanse opstandeling, "Generaal" Urbina, een overval op Curaçao. Hij roofde wapens uit het Waterfort en ontvoerde (voor korte tijd) de gouverneur. De torpedojager "Kortenaer" bracht een Detachement Marniers uit Nederland. Er werd een Nederlands oorlogsschip gestationeerd.

Consulat des Pays-Bas

ADRESSE TÉLÉGRAPHIQUE : MÉNARDIÈRE-BREST
TÉLÉPHONE : 22-77

Brest, le 10 Juin 1940.

Le Consul des PAYS-BAS à BREST, certifie que les trois sujets Néerlandais, dont les noms suivent et dont les papiers sont en règle, en provenance de CURACAO, rejoignent les formations militaires qui leur ont été assignées par les Autorités Militaires Néerlandaises à BREST.

LE CONSUL :

CONSULAT DES PAYS-BAS à BREST

1- Jacobus de WAAL.
2- Johan-Dirk HAZEWINKEL
3- Hans Agathus KEULS.

Een vrijwillige burgerwacht (Vrijwilligers Korps Curaçao) werd opgericht.

4. De betekenis van de Nederlandse Antillen tijdens de oorlog.

Op Curaçao en Aruba bevonden zich de grootste olieraffinaderijen ter wereld (Shell, Standard Oil en Arend Petroleum Mij.). De ruwe olie die daar verwerkt werd tot benzine, olie en smeermiddelen, was afkomstig uit Venezuela. Een zeer onstabiel bestuur in die republiek maakte het raffineren op de Antillen gewenst. Aanvoer geschiedde met kleine tankschepen. De uitvoer naar het oorlogsgebied met oceaantankers.
(Momenteel is de belangrijkheid van de fabrieken op onze eilanden verminderd, omdat Venezuela nu zelf de olie is gaan raffineren.)

5. De periode van september 1939 tot 11 mei 1940

Bij het uitbreken van de oorlog tussen Duitsland enerzijds en Frankrijk en Engeland aan de andere kant, waren en bleven de Nederlandse Antillen neutraal. Zij waren een toevluchtsoord voor vluchtelingen van het Nazi-regime. In de havens van Curaçao en Aruba zochten een twaalftal Duitse koopvaardijschepen een veilige ligplaats. Een Franse kruiser van het Marine-eskader op Martinique, de "Jeanne d'Arc" lag buiten de territoriale wateren, en verhinderde de Duitsers uit te varen.

6. De gebeurtenissen op Curaçao en Aruba op 11 mei 1940

Het bericht van de Duitse inval in Nederland, bereikte de Antillen in de vroege uren van 11 mei 1940. Nederlandse Mariniers, matrozen en Militaire Politie namen de Duitse koopvaarders in beslag, en de opvarenden gevangen. Op Aruba werd een schip door eigen bemanning tot zinken gebracht.
Alle bewoners van Duitse nationaliteit, zakenlui, vluchtelingen en Nederlandse N.S.B.ers, werden opgepakt. afgevoerd naar, en opgesloten op Bonaire. (Later werden de zeelui overgebracht naar Jamaica, de vluchtelingen (veel Duitse Joden) beperkt vrijgelaten op Bonaire, de rest ging naar een interneringskamp op Bonaire)
Op 11 mei 1940 arriveerden twee Engelse oorlogsschepen, "Caradoc" en "Despatch", en een bevoorradingsschip. De staat van beleg werd afgekondigd. Verduisteringsmaatregelen werden van krqcht, voor woon- en industriegebied.
Op 15 mei 1940 vertrok ik met twee vrienden vrijwillig naar Europa aan boord van een Noorse tanker. Wij landden in Brest op 7 juni 1940 en staken over naar Engeland, op 10 juni 1940.

7. De periode 15 mei 1940 - begin 1942

Tijdens deze jaren, waarin ik in Engeland mijn best deed bij de Brigade, gebeurde op de Antillen het volgende:
Een militieplicht werd ingevoerd voor jonge Curaçaose (en de andere eilanden) ingezetenen. Daaruit werden, opgeleid door Mariniers, de zogenaamde "Schutterijen" geformeerd. Het V.K.C. (Vrijwilligers Korps Curaçao) werd daarin opgenomen. Op Curaçao en Aruba werden kustbatterijen gebouwd en bemand. (Op Curaçao op "Steenrijk" en "Bullenbaai") Uit Martinique (Franse Antillen) werden inheemse Franse troepen naar de Antillen gezonden ter versterking van de defensie. Na de capitulatie van Frankrijk werden die teruggeroepen naar Martinique. De Commandant aldaar, de Franse admiraal Robert, had de zijde van de Vichy-regering gekozen. Hij beschikte over een vliegkampschip, twee kruisers en vliegtuigen, en wat kleiner materiaal op Guadeloupe. Zijn taak was het beveiligen van de Franse koloniale belangen.
De Franse Marniers werd vervangen door Schotse militairen en ná 7 december 1941 (Pearl Harbour) kwamen Amerikaanse zee- en landmachteenheden. De defensie van St. Maarten (½ deel Frans) en Bonaire, werden versterkt met Schutterij-detachementen. Een aanval op de oliefaffinaderijen en opslagparken aan de kust werd (nog) niet gevreesd.

8. De oorlog in en om het Caribisch gebied

Deze speelde zich, in tegenstelling tot Europa, op zee af. Nadat Duitsland op 12 december 1941 de oorlog aan Amerika had verklaard, verschenen de eerste Duitse onderzeeërs voor de Amerikaanse Oost-kust. Doelen waren olietankers en bauxietschepen (bauxiet is alluminiumerts) voor de scheepsnieuwbouw. Daar die vaartuigen ongewapend voeren, en er geen escorteschepen waren, werden in het eerste kwartaal van 1942 in dat gebied zestig olietankers getorpedeerd. In februari 1942 werden de olietankparken aan de Bullenbaai te Curaçao en van de Lago Oil op Aruba, vanuit zee beschoten. Geen schade van belang. De kustbatterij Bullenbaai beantwoordde het vuur. De marinier der le klasse van Niel, werd ter plaatse bevorderd tot korporaal.
In Aruba liep een Duitse onderzeeër aan de grond in de Paardenbaai, maar kon op eigen kracht wegkomen. Een aantal vrachtschepen (o.a. van de K.N.S.M. (Kon. Ned. Stoomboot Mij. N.V.) werd op het traject Curaçao - Trinidad - New York getorpedeerd. De (toen) grootste tanker ter wereld, m.s. "Odin" werd bij Westpunt (Curaçao) tot zinken gebracht. De Amerikaanse lichte kruiser, U.S.S. "Eerie" werd voor Curaçaobaai (Curaçao), door torpedos getroffen. Ze werd brandend op het Rif, bij Willemstad, gezet en vloog daar in de lucht.
Voor de havens van Curaçao en Oranjestad (Aruba) werden meerdere kleine tankers die uit Venezuela ruwe olie aanvoerden getorpedeerd of in brand geschoten. Toen bleek dat de reddingsmiddelen aan boord ondeugdelijk waren, brak een tien dagen durende zeeliedenstaking uit. De olie-aanvoer en verwerking stagneerde. Nadat de zaken aan boord verbeterd waren, eindigde de staking.
Een aantal Chinese opvarenden weigerden aan de vaarplicht te voldoen en werden in een kamp op Suffisant (Curaçao) opgesloten. Bij een controle door de politie kwamen ze in opstand, waarbij tien Chinezen doodgeschoten werden. een diplomatiek incident met de Chinese Republiek was het gevolg.
Al de op zee gebeurde en weer plaatsvindende torpederingen zaaiden onrust op de eilanden en men werd bang voor een regelrechte aanval op die oliefabrieken.

9. De Duitse "zenuwoorlog" in het Caribisch gebied

De duidelijke aanwezigheid van Duitse onderzeeërs, leidde tot onrust en allerlei gerucht-en. Er gebeurden ook alarmerende dingen. De grote Amerikaanse club van de Standard Oil op Aruba brandde op mysterieuze wijze af. Men sprak van sabotage en/of "vijfde colonne". De gezinnen van Amerikaanse olie-employees werden met spoed naar Amerika geëvacueerd.
In stille baaien werden boven water liggende onderzeeërs gezien.
In de nacht werden nabij de baaien geheimzinnige lichtsignalen waargenomen. Motortorpedoboten kwamen in actie en patrouilleerden, zonder resultaat, op zoek naar U-boten. Dat die er wel degelijk waren bleek uit de torpedering van een groot vrachtschip in de haven van Castries (St.Lucia) waardoor die geblokkeerd werd en geen schip er in of uit kon. De stagnerende bevoorrading leidde tot hongersnood. Een zeer sterke Duitse radiozender "RadioZeesen " kon op Curaçao worden opgevangen en bracht onrustzaaiende berichten. Zij meldde de lading op Curaçao van een Duitsche zeeman. Die bezocht in Willemstad de bioscoop en dronk een glas whisky op het terras van Hotel Americano. De datum, naam van de film, prijs van het toegangskaartje en kosten van de consumptie werden genoemd. Ook meldde men de sterkte van be-

wakingsdetachementen, de situatie bij de kustbatterijen en zo meer. Allemaal redenen voor onrust en geruchten onder de bewoners. Waarschijnlijk waren de Duitsers helemaal geen aanval van plan. Ze hoopten door hun propaganda en acties nabij de eilanden de onrust op te voeren, stakingen in de oliebedrijven te bewerkstelligen en eventueel daardoor de fabrikage stil te leggen of te stagneren. Het hoofddoel was de oliestroom van de geallieerden te hinderen. Hoe dan ook.

10. Hoe konden Duitse onderzeeërs in de Caribische Zee opereren, zonder bunkeren en proviandeeren op hun thuisbases ?
Een antwoord was in die dagen moeilijk positief te geven, maar het lag wel voor de hand. De thuishavens van de duikboten waren o.m.: Brest, St Nazaire en Bordezaux. (De Duitse havens: Kiel, Wilhelmshafen, Hamburg blijven hier buiten) De afstand van de Franse havens naar de Caribische Zee en terug, inclusief een actieperiode bij de Antillen, schiep voor bunkeren en proviandering een groot logistiek probleem. Dat werd op de volgende manier ondervangen: Een aantal Midden-Amerikaanse republieken zoals: Costa Rica, Nicaragua, Honduras en Guatemala, dreef voor de oorlog een levendige handel met Duitsland. Nadat zij op aandringen van Amerika de oorlog aan Duitsland verklaarden, vielen die handelsinkomsten weg. Amerika compenseerde dat verlies met dollars en hulpgoederen. Maar niet voldoende naar de zin van die landen. Die werden geregeerd door dictatoriale presidenten die beslist niet anti-Duits waren. Ook waren ze niet afkerig van een handeltje met de "vijand", buiten medeweten van Amerika. Daarom leverden ze zonder gewetensbezwaren brandstof en proviand aan de Duitsers. Ze aten zodoende van twee walletjes. Verder had Vichy-Frankrijk, zoals reeds gemeld, kolonieën in het Caribisch gebied, met marine- en luchtmacht bases op Martinique, Guadeloupe en Frans Guyana met het Duivelseiland. De helft van St Maarten (Marigot als havenstad) was ook Frans bezit. In dit gebied hadden de Duitsers een flinke vinger in de pap en er werd in die kolonieën ook gebunkerd en geproviandeerd. In tegenstelling tot de Britse Antillen, werd op de Nederlandse eilanden geen honger geleden. Men leefde er sober maar betrok veel groenten, vis en vlees van Venezolaanse schoeners die de korte oversteek naar onze eilanden (± 40 km en minder zonder veel risico konden maken. Ook de grote aantallen geiten op onze Antillen voorzagen in vlees. De Venezolaanse schoeners hadden ook wel eens meisjes aan boord, die hun kost als prostituee op de Nederlandse Antillen verdienden. Als een onderzeeër zo'n scheepje praaide, werden lading en vrouwen overgenomen. Na het plezier aan dek met de meisjes werd de schoener in de grond geboord. De bemanning werd soms op een vlot in de gelegenheid gesteld zich te redden. Dan dook de onderzeeër en de vrouwen verdronken jammerlijk. Een enkele keer werd de schoener alleen leeggeplunderd en de vrouwen ná hun diensten terug gezet aan boord. Dat was humaan maar dom van de Duitsers. Want bij aankomst in de Antillen kreeg de Inlichtingendienst veel te horen van de dames, die over het avontuur hun mond niet hielden. Zo hielpen zij mee aan de bestrijding van de Duitsers.

11. Het einde van de oorlog in het Caribisch gebied
Naarmate de konvooien naar Europa beter geëscorteerd werden, verminderde het aantal verliezen bij de koopvaardij. Meer onderzeeboten werden vernietigd op de Atlantische Oceaan. De invasie in Normandië, de opmars van de Russen, gebrek aan grondstoffen in Duitsland en bombardementen op onderzeeboot-onderkomens, werden fataal voor de operaties van het onderzeebootwapen. Het aantal U-boten dat in de Caribische wateren opereerde, liep sterk terug. Ze waren meer nodig op het Europese schrijtoneel.

Tenslotte, na de capitulatie van Duitsland in mei 1945 en Japan in augustus 1945, werd begonnen met de demobilisatie van de Scutterijen op de Antillen. Deze was in januari 1946 voltooid. Daarmee eindigde de strijd waarin de Antillen betrokken waren geweest.

12. Gegevens over de "eerste vrijwilligers van overzee"
H.A. Keuls: was voor de oorlog advocaat op Curaçao. Hij had in Nederland gediend als dienstplichtig sergeant bij het Korps Motordienst in Haarlem. Vertrok op 15 mei 1940 uit Curaçao naar Europa. Na aankomst in Engeland op 10 juni 1940, werd hij afgekeurd voor dienst wegens een onherstelbare enkelbreuk.
Hij kreeg een burgerfunctie in Londen en werd na de oorlog bekend als auteur van televisiespelen o.a. "De Fabriek" en andere stukken. Hij overleed in Engeland op 22 augustus 1985.
J.D. Hazewinkel: was voor de oorlog dienstplichtig korporaal-ziekendrager. Ging in 1938 als staf-employé van de K.N.S.M. (Kon. Ned. Stoomboot Mij. N.V.) naar Curaçao. Vertrok op 15 mei 1940 naar Eropa en voegde zich bij de Nederlandse troepen-. Hij werd in Sandhurst opgeleid tot officier. In juni 1942 werd hij teruggezonden naar Curaçao en diende als compagniescommandant op Aruba en als onder-commandant op Bonaire. Na de oorlog studeerde hij af in de medicijnen en vestigde acich als huisarts te Dalfsen. Hij is nu 74 jaar en legde een paar jaar geleden zijn praktijk neer.
J. de Waal: werd in 1936 reserve-officier bij het Regiment Wielrijders te Vught. Ging in 1939 als staf-employé van de K.N.S.M. (Kon. Ned. Stoomboot Mij. N.V.) naar Curaçao. Vertrok op 15 mei 1940 naar Europa en werd ingedeeld bij de Nederlandse Troepen. Was daar o.a. commandant van de subsistenten compagnie, volgde kapitein Th.W. Zouteriks op als commandant "Pag"compagnie, was daarna commandant D-compagnie en luitenant-adjudant van Commandanten 1ste Bataljon, t.w. majoor Suylen en majoor Mollinger (KNIL). In juni 1942 werd hij teruggezonden naar Curacao en diende daar als compagniescommandant. Van 1944 t/m 1945 was hij Detachements Commandant Militaire Politietroepen op Bonaire. Na de oorlog trad hij in beroepsdienst bij de Koninklijke Luchtmacht. In 1970 verliet hij de dienst in de rang van luitenant-kolonel bij dat krijgsmachtdeel.

Naschrift: Ik ben me er van bewust dat dit stuk verre van volledig is. Het omvat in grote trekke de gebeurtenissen in het Caribisch gebied tijdens de oorlog. Organisatie van de strijdkrachten is buiten beschouwing gelaten. Wel stel ik het op prijs de ghebeurtenissen in de Antillen, waar slechts enkele leden van de Brigade dienden, uit de doeken te doen.
Bussum 12 april 1989.

J. de Waal
Lt. Kolonel der Koninklijke Luchtmacht b.d.

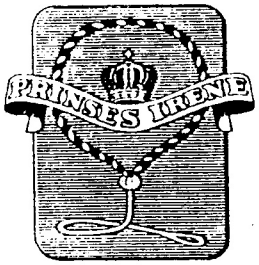

STICHTING HISTORIE EN DOCUMENTATIE
KONINKLIJKE NEDERLANDSE BRIGADE
"PRINSES IRENE"

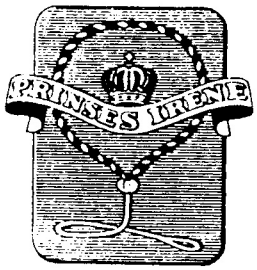

Secretariaat: Hans Sonnemans
Hoofdstraat 32
5683 AE BEST
04998-71270
Bank: A.B.N. Tilburg rek. nr. 52.27.75.705
Giro: rek.nr. v.d. bank 1065200 o.v.v. rek.nr.

Rëunie 1989

Een stralende en warme dag was het, die 20ste mei 1989. Dè dag voor vele oud-Brigadeleden. Velen keken er al naar uit vanaf het begin van het jaar: de rëunie van de Brigade, het jaarlijkse weerzien met vele oude makkers.
Dit jaar was de Vereniging van Oud-Strijders te gast op "de thuis-basis", de Westenbergkazerne te Schalkhaar, bij het 13e Pantser-infanterie Bataljon Garde Fuseliers "Prinses Irene". Gastheer was de luitenant-kolonel der Fuseliers C.H. Nicolai, sinds 6 januari commandant van het bataljon.
Eén van de programmapunten van de dag kon niet doorgaan: het parachutespringen. Het beschikbare toestel stortte namelijk een dag tevoren neer. Wonder boven wonder vielen hierbij geen doden.
Ook de stichting mocht zich deze dag weer in een bijzondere belangstelling verheugen. Er was een kleine stand met folders van het museum te Veghel, stickers, stropdassen etc. Ook werden weer vele bijdragen voor de historische collectie in ontvangst genomen. Daarover leest u verderop meer.

Geluidsband

Op iniatief van Hannie Meyler is enkele maanden geleden een geluidsband vervaardigd voor gebruik in de expositie in het museum te Veghel. De journalist Wil van Neerven maakte een collage van passages uit het boek "Ik zou wéér zo gek zijn" van Hannie Meyler, historische geluidsfragmenten en muziek. Op die manier ontstond een boeiend verhaal, bedoeld als ondersteuning van de expositie over de geschiedenis van de Brigade. De gemaakte onkosten werden gedragen door de Vereniging van Oud-Strijders.
Philips Nederland stelde een cassette-recorder beschikbaar, door bemiddeling van de heer Pannenborg.
Het bestuur van de stichting is iedereen die meewerkte aan het tot stand komen van deze geluidsband zeer dankbaar.
De heer R. Hemmes droeg de cassette-recorder symbolisch over aan Hans Sonnemans, secretaris van de Stichting Historie en Documentatie Kon. Ned. Brigade "Prinses Irene". Dit gebeurde vlak voor de sluiting van de rëunie 1989.
De voorzitter sprak zijn hoop uit dat de cassette-recorder en de geluidsband bij zullen dragen tot een voor het publiek boeiende tentoonstelling. De tentoonstelling kan bijdragen dat de geschiedenis van de Brigade nooit zal worden vergeten.
Begin september zal een en ander in Veghel zijn geïnstalleerd.
Hebt u de expositie al bezocht ?

Museum "Bevrijdende Vleugels"
Geopend van 15 april t/m 22 oktober
dagelijks van 10.00 u. - 17.00 u. (behalve maandag)

Ingang Asterstraat Veghel
Tel. 04130 - 64994
Entree:

Volwassenen	ƒ 5,-
Kinderen tot 12 j.	- 2,50
Houders van 65+, C.J.P. en M.J.K. kaart	- 4,-
Groepen vanaf 12 personen	- 4,-
Groepen met rondleiding	- 5,-

NATIONAAL OORLOGS- EN VERZETSMUSEUM

OVERLOON

Velen van u zullen bekend zijn met dit museum met het prachtige park en het boeiende documentatiecentrum. Ruim 120.000 bezoekers passeren er jaarlijks de poorten. Voor een aantal van hen een eerste kennismaking met de geschiedenis van Nederland in de tweede wereldoorlog.
Heel veel facetten van die geschiedenis komen in het documentatie-centrum aan de orde, alleen ... niet de Irene Brigade ! Vele oud-strijders was dit een doorn in het oog. Zo ook Dik Dikkers uit Waalre. Samen met zijn vrouw Irene, die als vrijwilligster bij het museum werkt, kaartte hij dit aan bij museum-direkteur S. Temming. Deze bleek maar al te graag bereid zijn medewerking te verlenen.
Contact werd gezocht met de Stichting Historie en Documentatie. Een en ander resulteerde in concrete afspraken over het inpassen van een stukje "Irene Brigade" in de tentoonstelling in Overloon.
Nog dit jaar zal een en ander moeten worden verwezenlijkt. U zult hierover nog meer lezen in de volgende Vaandeldrager.

TENTOONSTELLING WROTTEESLEY PARK

De heer en mevrouw van Gurp vertrokken enkele maanden geleden voor een "laatste" bezoek aan Wolverhampton. Natuurlijk gingen ze op zoek naar het "oude" kamp. De ingang bleek nog herkenbaar en ook het Headquarters-gebouw stond nog overeind, al was het nu verbouwd en in gebruik als Wrottesley Hall Nursing Centre.
Ze werden vriendelijk opgevangen door de verpleegsters daar en kregen een plaatselijke krant met een artikel over het oude RAF-vliegveld Perton, waarin ook de Irene Brigade werd vernoemd.
Hun Engelse gastheer schreef daarop een brief naar de Digest, het betreffende plaatselijke krantje, waarin hij de aandacht vestigde op het museum van de Prinses Irene Brigade. Ook werd hierin de naam en het adres van de secretaris van de Stichting vermeld.
Kort hierop kwam op het secretariaat van de Stichting een brief binnen van de heer C. Yardley, voorzitter van de Perton District Community Association. De heer Yardley reageerde op het kranteberichtje en vroeg medewerking "to mount a permanent display in our Centre to commemorate this link with our past".
Uiteraard willen we graag meewerken om een dergelijke permanente tentoonstelling op de plaats van het vroegere kamp mogelijk te maken. Inmiddels zijn al ruim 40 foto's, een tekening van het kamp en een aantal documenten naar Engeland verzonden.
We houden u op de hoogte. De heer en mevrouw van Gurp: bedankt voor een leuk stukje promotie !

SCHENKERS BEDANKT !!!

Tijdens de reünie mochten we weer veel materiaal in ontvangst nemen.
Van de heer D. Gerritse, Broadstairs, schonk 13 exemplaren van de Bromtol, 2 van Vrij Nederland en 2 Kampklokken.
Van de heer H. Houben uit Maastricht, ontvingen we een groot aantal emblemen.
De heer H. Roet, Berchem (België), gaf documentatiemateriaal en foto's, waaronder een mapje met foto's van de reünie in 1968 in Antwerpen.
De heer J. Rijkens, Beilen, had een heel bijzondere bijdrage: zeven herinnerings-medailles van voetbalwedstrijden in Engeland. Unieks stukken, kompleet in de doosjes (hieronder bijv. ook de belangsrijke wedstrijd Nederland-België in het Wembley-Stadium in Londen in 1941). Verder een Brigade-sportmedaille en zijn persoonlijke identiteitsplaatjes.
Ook de heer J. Smeding, Hellevoetsluis, droeg iets bij: zijn mariniersdolk, een Duitse veldkijker (buitgemaakt bij Tilburg), een tweetal Duitse bajonetten en een reglement betreffende de krijgstucht.
De heer W. Vaders, Haarlem, schonk een kartonnen beschuitdoos "Brigade Irene" (waarschijnlijk in omloop gebracht in Amsterdam, kort na het defilé daar, een uniek stuk), een Army-book van een B.S.A.-motor, een oorlogszakboekje en ander documentatie-materiaal.
De heer S. Kloots, Amsterdam, gaf een aantal sergeantsstrepen, knopen, zijn parachutisten-embleem en stukjes parachutekoord in bruikleen
De heer M. Bennaars, Bergen op Zoom, schonk uniform- en uitrustingmateriaal.

DONATEURS BEDANKT !!!

Ook mochten we weer finaciële bijdragen in ontvangst nemen.
Hoewel de stichting dit jaar van een anonieme instantie een subsidie mocht ontvangen, blijft het fincieel behelpen. De stichting is druk bezig haar doel, het uitdragen van de geschiedenis van de Irene Brigade, te verwezenlijken. Dat gaat toch ook u aan ?
Bank: A.B.N. Tilburg. rek. nr. 52.27.75.705.
Girorek. v.d. bank 1065200 o.v.v. rek. nr.

GEZOCHT !!!

Hoewel de stichting inmiddels een aanzienlijke collectie heeft opgebouwd, blijft alle materiaal welkom. Het nieuw in te richten tentoonstellingsgedeelte in Overloon, doet weer een beroep op onze voorraad. Mochten andere musea straks ook ruimte aanbieden, dan moeten we die kans natuurlijk aangrijpen maar... dat vereist voldoende materiaal.
Natuurlijk doen ook andere groeperingen en militaire eenheden een beroep op de oorlogsmusea om meer aandacht. Het sterke punt van de Irene Brigade is echter dat ze beschikt over een stichting met een grote verzameling, die niet alleen om ruimte en aandacht kan vragen maar dus ook materiaal in bruikleen kan aanbieden.
Wat verstaan we onder historisch materiaal ? Uniformen (of delen hiervan), helmen, petten, baretten, alle mogelijke militaire uitrusting, emblemen, knopen, documenten (oorlogszakboekjes, pay-books, verlofpassen, stafkaarten etc.) "buitgemaakt" materiaal (Duitse emblemen, bajonetten etc.). Kortom: eigenlijk alles wat te maken heeft met "uw" Brigade-tijd en wat u wilt en kunt missen maar waarvan u vindt dat het wèl bewaard moet blijven. Dat alles kunt u bij ons een goede bestemming geven.
Bruikleen kan natuurlijk ook. Eventueel krijgt u van ons een bruikleenverklaring toegezonden.

Speciaal zoeken we nog naar het bekende blauwe herinneringsbord van de Brigade, naar een officiers-paybook (hiervan is zelfs nog geen enkel exemplaar in de collectie), stoffen naambandjes "Prinses Irene".

STICKERS

De stickers met het embleem van de Stichting en het vignet van de Vaandeldrager kunnen nog steeds worden besteld bij het secretariaat van de Stichting: Hans Sonnemans, Hoofdstraat 32 5683 AE BEST. Tel. 04998-71270.
Ze kosten *f* 1,- per stuk. Vanaf 10 stuks worden zelfs geen portokosten verrekend.

PIJLEN VAN DEN LEEUW ROBERT KIEK

Uit het boek van oorlogscorrespondent Robert Kiek, uitgegeven in 1945 bij uitgeverij P.N. van Kampen & Zoon N.V. te Amsterdam.

Brigade-flitsen

Wie heelhuids uit een campagne als de Normandische komt heeft makkelijk praten. Hij heeft geluk gehad. Zijn oordeel over dezen oorlog, den oorlog aan het front, zal heel anders zijn dan dat van de oorlogsgewonde. Hij heeft natuurlijk ettelijke keeren in de rats gezeten, heel wat benauwde half-uurtjes doorgemaakt, kogels om zich heen hooren fluiten en granaten zien inslaan; hij heeft geleerd niet te kijken naar de lijken van zijn strijdmakkers, die hij langs den weg vond; hij is stil geworden wanneer hij langs het soldatengraf liep, waarop de nu reeds langen tijd geëvacueerde bevolking van een Fransch dorp haar spoor achterliet in den vorm van een paar verdorde bloemen in een jampot; hij heeft zich ingeprent de zure ontbindingslucht van de groteske, opgezwollen kadavers van koeien en paarden niet meer te ruiken.

Maar niets is sneller vergeten dan al deze incidenten uit het onwezenlijken bestaan van den militair zodra hij weer terug is in de "burgermaatschappij". Het duurt niet lang voor hij zich geleidelijk bij het snelle levenstempo heeft aangepast, maar het is ook even onvermijdelijk, dat hij bij tijd en wijle een groote leegte in zijn bestaan voelt, de kameraadschap van "de linie" gaat vergelijken met de vaak niet zoo waarachtige vriendschappen in den burgerlijken strijd-om-het-bestaan en een doodenkel oogenblik zelfs weemoedig aan zijn "oorlogsleven" terugdenkt.

Vóór den oorlog zouden wij dit in Nederland - louter uit gebrek aan ervaring - hoogstens als de verhitte fantasie van een romanschrijver hebben beschouwd en naar alle waarschijnlijkheid zou de schrijver als fascist en militairist gedoodverfd zijn. De leden van verzetsgroepen, die keer op keer gedurende de oorlogsjaren hun leven hebben gewaagd, en straks in vredestijd wellicht van een vreedzamen melkwinkel leven of aan een tamme baan op een kantoor vastzitten, zullen deze gevoelens wellicht kunnen onderschrijven en tegelijkertijd toch dankbaar zijn, dat die zenuwvretende tijd tot het verleden behoort. Het is juist dat zenuwvretende element, het gezamenlijk doorstaan van zooveel oogenblikken van " er op of er onder ", dat zoo'n merkwaardige band doet ontstaan tusschen de meest uiteenloopende karakters.

Een terugblik op de activiteit van de Koninklijke Brigade "Prinses Irene" in de weken tusschen Courseulles en Grave zal daarom dus altijd eenigszins getint zijn met de kameraadschappelijke gevoelens, die in het stof van Normandië en den modder van Zuid-Nederland rijpten.

Aanvankelijk had ik gehoopt het volledige verslag van de daden van onze Brigade te boek te kunnen stellen, gebaseerd op de gegevens van het oorlogsdagboek dat door mijn vriend luitenant Robert Fack (den adjudant van overste De Ruyter van Steveninck) werd bijgehouden. Afgezien nog van het feit, dat in het korte bestek van één hoofdstuk een dergelijk overzicht nooit recht zou kunnen worden gedaan, waren er ook andere redenen waarom dit plan in de practijk onuitvoerbaar was. Daarvoor in de plaats volgen nu een paar passages gebaseerd op notities in mijn dagboek.

7 Augustus - Liep in La Delivrande toevallig op tegen Robert Fack en Harry Wagter, de beide verbindingsofficieren, die eenige dagen tevoren naar Normandië waren overgevlogen om tal van voorbereidende werkzaamheden te verrichten. Zij stonden juist op het punt naar Courseulles terug te gaan om de Brigade, die daar in den loop van den dag zou aankomen, te begroeten. Aangezien hun jeep toch al "afgeladen" was en twee man meer of minder geen verschil meer maakten, kropen Jansen en ik direct op de neergeslagen kap. Zoo kwamen wij tenminste aan het strand precies op het oogenblik, 12 uur 37, waarop overste De Ruyter van Steveninck van de klep van het eerste landingsschip aan land waadde. Meer landingsschepen brachten meer Nederlanders aan het strand. Terug op het vasteland van Europa... Er werd niet gejuicht - niemand viel plat op den grond om de aarde te zoenen. De Nederlandsche soldaten kwamen aan land en stelden zich op voor den marsch naar het eerste concentratiegebied. "Ziezoo," zei een van de sergeants,"nou gaat het spul dan eindelijk beginnen !" Dat was de stemming.

De eerste Nederlandse patrouille, die hier door een Britschen sergeant wegwijs gemaakt werd, wist een van die sluipschutters te "pikken". Geen slecht begin.
Die dagen was al wat de klokk sloeg: patrouilleren. Het was een warm, taai en vaak teleurstellend werk. Wij moesten even voorzichtig te werk gaan als de woudlopers van Karl May en Aimard. Vriend en vijand zaten hier zoo dicht op elkaar, dat het minste of geringste geritsel al voldoende was om mortiervuur uit te lokken. En terwijl een menschelijke slang - twintig man plat op hun buik, ieder met een stuk gecamoufleerd muskietennet voor het gezicht, zich van boomgaard tot boomgaard verder slingerde, verlieten telkens twee of drie de formatie om er zich van te overtuigen, dat geen vijandelijke sluipschutter onder de dekking van een boom, in het midden van een weiland, kon achterblijven.Sommige patrouilles hadden "succes": één kwam na een aanval op een Duitschen loopgraaf terug met twee flesschen whiskey, die de vijand een paar dagen geleden op de Britten had veroverd en nooit had aangebroken. De patrouille, waarmee ik op avontuur was gegaan, leverde slechts een grooten voorraad Teller landmijnen en achteloos weggeworpen Duitsche handgranaten op, waaromheen wij telkens een eerbiedigen boog beschreven.
De Duitschers hadden in dit deel van Frankrijk al hun listen en lagen gebruikt om onzen opmarsch te vertragen, en ons moreel te breken. Gevaarlijker nog dan de sluipschutters waren nog onze eigen argeloosheid en achteloosheid. Want bij een succesvolle achtervolging is de neiging tot onvoorzichtigheid nauwelijks te bewdingen. Wie.b.v. de deur van een verlaten boerderij met de kolf van zijn geweer openstiet maakte een goede kans op een enkele reis naar het hiernamaals. Aan deuren en vensters had de vijand vaak draden bevestigd, verbonden met een bom of mijn. De minste beweging in den draad had onmiddelijke ontploffing tot gevolg. Zelfs de lijken van hun eigen strijdmakkers werden op die manier als booby-traps gebruikt. Wij hadden met een vijand te doen, die letterlijk aan alles had gedacht: er waren plaatsen waar zelfs bloemvazen op soldatengraven waren ondermijnd; menig nietsvermoedend Fransch huismoedertje, die er de bloemen kwam ververschen, vond zoo haar einde... Niets had onzen afkeer sterker kunnen maken dan deze totale oorlog-in-het klein.
Binnen enkele dagen had de troep zich geheel bij het leven in de "Hellehoek" aangepast. Het was aan alles te merken: de atmosfeer was spoedig minder gespannen: ieder had geleerd zijn energie te sparen voor het juiste oogenblik.

12 Augustus - Het iszoover. Om 12 uur vanmiddag heeft de Brigade een stelling tusschen Ranville en Bréville overgenomen van de Zesde Britsche Luchtlandingsdivisie. Nederlandsche troepen staan nu in de voorste linie.
Sommigen hadden misschien gedacht, dat wij de eerste dagen in een rustigen sector terecht zouden komen om aan den oorlog te wennen. Maar toen de afgeloste troepen afscheid van ons namen, wenschten zij ons veel succes in Hellfirecorner. En het bleek al onmiddelijk, dat deze betiteling niet overdreven was. De plek lag voortdurend onder zwaar vijandelijk artillerie- en mortiervuur, dat slechts geleidelijk in kracht afnam nadat onze artillerie, de hinderlijkste punten buiten gevecht had gesteld.
Het was met recht de Hellehoek, niet alleen om wat de vijand er liet vallen, maar ook omdat het er een broeinest was van muskieten. Want als voorzorgsmaatregel tegen een geallieerden opmarsch hadden de Duitschers deze van nature al drassige streek onder water gezet.
Het was de strijd van de drie M's: Moffen, mortieren en muskieten. "Om die muggen geef ik niks: ik moet Moffen hebben", was de strijdkreet van een onze mannen ondanks het feit dat hij in den veldslag tegen de muggen op zijn gezicht kennelijk het onderspit moest delven.
Dat was karakteristiek voor den geest - al maakten de duizend varieteiten uit de insectenwereld slaap vrijwel onmogelijk en vergalden zij elken maaltijd.
20 Augustus - Er was de afgeloopen week zooveel te doen dat er voor het bijhouden van een dagboek nauwelijks tijd was. Maar vandaag moest de geleende jeep in revisie, waardoor Hens Snoek en ik dus op gedwongen non-actief waren. In ieder geval een goede gelegenheid een meer bezonken overzicht over het werk van de Brigade te geven dan ons dagelijksch heen en weer geren tusschen het perskamp en Bréville veroorlooft.
In de eerste dagen was voornamelijk de infanterie aan bod. Het was de oude stelling-oorlog in optima forma: achter de volgende heg - nog geen driehonderd meter verder - zat de vijand. Het niemandsland daartusschenin was alles behalve neutraal. De mannen van het Luchtlandingsleger hadden ons voor de vijandelijke sluipschutters gewaarschuwd, die er sleutelposities innamen. Die kerels zaten een heelen dag in een dichtbegroeide boom, kropen er 's nachts uit om voor proviand naar hun eigen linies terug te keeren. Of ze hadden een vosseholletje gegraven, dat hun voldoende dekking gaf maar tegelijkertijd een goede observatiepost vormde.

Wie een kans kreeg even een uiltje te knappen liet die niet voorbij gaan: want onverwachts kon hij opgetrommeld worden voor een nieuwe patrouille door niemandsland of kon de zooveelste artillerie- of mortierbeschieting aller waakzaamheid vergen. De oorlogs-"groentjes" van de Brigade hadden binnen enkele uren gezien, dat de werkelijkheid en de manoeuvres van de afgelopen vier jarentwee niet te vergelijken grootheden waren.
Er deden zich die eerste dagen natuurlijk gevallen van dysenterie voor. Hierdoor werd opnieuw de aandacht gevestigd op de noodzaak van een zoo hygienisch mogelijk leven. Nu de stelling, die de Nederlanders innamen, strategisch nog niet zoo gecompliceerd was, stelde de plaatsvervangend commandant majoor Pahud de Mortanges zich naast zijn gewone werkzaamheden bovendien nog tot taak aan die hygiene streng de hand te houden. Wee den ongelukkige, die in den tuin van het zomerhuisje, waar het Brigadehoofdkwartier was gevestigd, een blikje met etensresten had laten slingeren. Het zoemend insectenleger, dat er zich oogenblikkelijk op wierp, verried hem al voordat hij de plek had kunnen verlaten - ruimschoots voldoende tijd om majoor Pahud in de gelegenheid te stellen den achteloze bij z'n kraag te grijpen. Is dit nu de taak van een militair ? Volgens majoor Pahud ja. Wie met een commando over - en dus de zorg voor - 1200 man belast is, moet bereid zijn desnoods gedurende enkele oogenblikken de weinig "militaire", maar daarom niet minder noodzakelijke, rol van "kindermeisje" op zich te nemen wanneer dat in het belang van den troep is.
In de jaren van wachten in Engeland was de Brigade op dit gebied niet verwend. Londen had zich vaak bitter weinig aangetrokken van het welzijn - in den ruimsten zin - van den militair. De opinie daaromtrent was veelal, dat als "de jongens op Koninginnedag en dergelijke gelegenheden een extra flesch bier kregen", aan alle eischen van dat welzijn volledig was voldaan.
Nu werd er werkelijk voor "de jongens" gezorgd En hoe het gewaardeerd werd ! De Nederlander is een voortreffelijke "Kankeraar": maar zelfs zij, die bek-af van een patrouille terugkwamen en in hun moeheid tegen de regels der hygiene zondigden en daardoor een behoorlijke uitbrander te slikken kregen, verkondigden daarna grootmoedig tegen ieder, die het maar horen wilde, dat de majoor "een machtige kerel was". Het predicaat "machtig" werd door de mannen van de Brigade niet gemakkelijk verleend !
Er waren er meer als majoor Pahud; het was opvallend hoezeer de kleinste groep Engelandvaarders, waartoe hijzelf, majoor jhr. Van der Wijck en verschillende andere officieren behoorden, in de laatste maanden niet alleen de gelederen van de Brigade hadden versterkt, maar er ook de stemming zoo sterk hadden verbeterd. Misschien kwam dat ook omdat hun herinneringen aan Nederland nog zoo versch waren - omdat zij zooveel scherper dan degenen, die uit Brazilië, de V.S. of uit Zuid-Afrika waren gekomen, de nooden van ons land kenden - omdat zij nog bezield waren van den geest van samenwerking, die er onder de druk van den vijand was ontstaan.
Niet minder belangrijk voor den goeden geest was het feit, dat overste De Ruyter van Steveninck zich ontpopte als een bijzonder bekwaam commandant. Het gebeurt zoo vaak, dat zij, die aan den top staan, te veel tot zichzelf trekker en de zaak dood-organiseren. De overste wist precies wat hij zelf in handen moest houden en wat hij aan zijn officieren en onder-officieren kon overlaten. Daardoor ontstond in het Brigadehoofdkwartier een stemming van aanstekelijke kamte en zelfvertrouwen, die haar uitwerking op de gevechtsafdeelingen niet miste. Het duurde daardoor ook niet lang voor de typische soldatenhumor loskwam: bij den "ingang" van sommige vosseholletjes - die geleidelijk aan een tikkeltje comfortabeler begonnen te worden - waren "advertenties" aangeplakt als:

BETREKKING aangeboden. Nette jongeman
vraagt hulp in de huishouding v.g.g.v.
goed kunnende koken en schoenen poetsen.
Goed loon en huwelijk in het vooruitzicht.

Tegelijkertijd plantte deze geest zich over op het werkelijke gevechtsterrein; karakteristiek was b.v. het geval van een Nederlandschen ziekendrager, die bij het verbinden van een gewonden Britschen soldaat zelf door een ontploffende landmijn in het gezicht getroffen werd. Zoo goed en zoo kwaad als het ging legde hij zich een noodverband aan, vervoerde eerst den gewonden Engelschman naar een eerste-hulppost en liet daarna pas zijn eigen kwetsuren behandelen.
(wordt vervolgd)

INGEZONDEN DOOR EEN W.A.A.F.

The Royal Dutch Army
Will never be in the shade,
Whilte they can brag about the
Glamour Boys
Of the Netherlands Brigade,
The "Prinses Irene" Regiment
Is full of splendid types,
90 out of hundred
Can boast of Sergeants' stripes,
The Dutch canteen is marvellous
So all the W.A.A.F.s agree,
The only thing that spoils it
Is the whiskey in the tea.
Learning Dutch is easy,
We can soon say "Dank U wel"
Unless the sandwiches are stale
We then say "Don't they smell" ?
The Monday show is heaven sent,
It deserves a thousand cheers,
If the W.A.A.F.s were not invited
They'd be simply bored to tears;
The dances, too, are just the thing
To make a W.A.A.F.s heart gay
Because those Dutchmen certainly have
A very charming way,
Of gliding round the ballroom
With that Continetal grace
That makes our hearts drift into space,
The South Africans are thrilling,
Though they tell some whopping fibs,
Of the lions and the tigers
That they tickled on the ribs,
We listen with amazement
As they swell their mighty chests,
And tell us of the diamonds
That they wear on civy vests,
There's a certain kind of sex appeal
In boys of Amsterdam,
Ik heb you lief, and if you pleeze,
Sounds sweeter still than Jam.
When the war is over
and the Netherlands is free,
I'll look up my old heart throbs
On the good old Zuyder-Zee.

Marion W. Windsor.

(Uit de Bromtol)

Certificate of Appreciation

awarded by the U.S. Committee for
The Battle of Normandy Memorial Museum
to Charter Member

KON. NED. BRIGADE "PRINSES IRENE"

in recognition of your vital role in the
establishment and creation of this
historic landmark of liberty in Caen, France.

Gen. John W. Vessey, Director
U.S. Committee for
The Battle of Normandy Museum

Jean-Marie Girault
Senator-Mayor
Caen, France

REPRODUCTION